ZÁKAZKA S NÍZKOU HODNOTOU

v súlade s § 117 zákona č. 343/2015 Z.z. o verejnom obstarávaní a o zmene o doplnení niektorých zákonov (ďalej len „zákon“)

VÝZVA NA PREDKLADANIE PONÚK

Výstavba zberného dvora Vlčkovce – stavebné práce
ITMS 2014 + 310011B443

Identifikácia verejného obstarávateľa:
Názov: Obec Vlčkovce, IČO: 00 682 209,
Sídlo: Obecný úrad Vlčkovce, Vlčkovce 15
919 23 Vlčkovce
Kontaktná osoba za obec: Ing. Ivan Dobrovodský, starosta obce
E-mail: starosta@vlckovce.sk
Mob.: 0905 028 986

Kontaktná osoba na verejné obstarávanie:
Mária Šuleková, splnomocnená starostom obce
Adresa: VOLUMA s.r.o. Cesta na Senec 2/A, Shopping Palace 821 04 Bratislava
E-mail: mariasulekova@agenturavo.sk,
Mob.: 0903 711 533,
Tel. +421 238104790

Obec Vlčkovce je verejným obstarávateľom podľa § 7 ods. 1 písm. b) zákona.

1.	**Opis predmetu zákazky:** Areál je situovaný mimo zastavanej časti IBV pri poľnohospodárskom areály SEMAT na parcele č 806/47 evidovanú ako zastavané plochy a nádvoria. Celý areál bude oplotený bariérovým betónovým plotom . Pre obsluhu zberného dvora bude osadená vo dvore unimo bunka, ktorej súčasťou bude chemické WC a kontajner s vodou na umytie rúk. Súčasťou dvora bude ľahký oceľový prístrešok pre odstavenie mechanizmu-traktora a podvozku na manipuláciu s kontajnermi. Pre uskladnenie objemovo väčších odpadov (stav. odpad, odpad zo zelene a pod.) bude dvor vybavený veľkokapacitnými kontajnermi 5 resp. 7 m^3 počtu 5-10 kusov Minimálne jeden až dva veľkokapacitných kontajnerov budú uzatváracie (papier, šatstvo). Pre menšie množstvo odpadov (sklo plasty) budú vo dvore menšie kontajnery s objemom 1100 l. Pre možnosť váženia odpadov bude vo dvore inštalovaná prejazdná váha. <u>K časti č. 1</u> - základné údaje dvora: pôdorys lichobežník 20(17) m x 35 m, Zastavaná plocha 647,5$m^{2.}$ Podlahu dvora tvorí betónová mazanina betón tr. C/20/25 h 150 mm XC2 vystužený kari rohožou hr. 150x150x8. Celá betónová plocha bude vyspádovaná 1% spádom do vybudovanej vsakovacej priekopy mimo areálu. Dvor nebude napojený na žiadne energie ani vodu. Ďalšie podrobné informácie o opise predmetu zákazky sú uvedené v prílohách tejto v výzvy.

	K časti č. 2 – Kontajnerová bunka nová, nepoužitá, zateplená, pevná rámová konštrukcia z vymeniteľných stenových prvkov. Rozmery: 2989x2435x2591, hmotnosť 1300 kg. Ak sa súťažné podklady a ich prílohy odvolávajú na konkrétnu značku, typ alebo výrobcu, platí odkaz "alebo ekvivalentný". Ekvivalentný produkt musí spĺňať minimálne kritéria na stavebno-fyzikálne, statické, konštrukčné, záručné, funkčné a estetické požiadavky podľa zákonných predpisov a noriem, podľa ktorých je stavebný objekt navrhnutý. Pripúšťa a akceptuje sa ekvivalent iného výrobcu, výrobného postupu, značky v rovnakej alebo vyššej kvalite. Uchádzač doplní konkrétny názov/značku v rámci položiek kde je uvedený údaj „..." Uvedený doplnený návrh uchádzača v opise položky musí byť v súlade s projektovou dokumentáciou alebo ekvivalentný.
2.	**Predpokladaná hodnota:** 53 594,65 eur bez DPH Časť č. 1 – 48 784,54 eur bez DPH Časť č. 2 - 4810,11 eur bez DPH vrátane dopravy a montáže
3.	**Verejný obstarávateľ umožňuje uchádzačom čiastkové plnenie:** Verejný obstarávateľ umožňuje uchádzačom predložiť ponuku iba na časť č. 1, alebo na časť č. 2, alebo na obe časti.
4.	**Hlavný kód CPV:** 45000000-7 – stavebné práce, 45222100-0 –stavebné práce na stavbách zariadení na spracovanie odpadu, 44211200-4 obytné bunky, 45300000-0 stavebno-inštalačné práce, 45342000-6 montáž oplotenia.
5.	**Druh zákazky:** Stavebné práce, tovar.
6.	**Vysvetlenie:** Vysvetlenie informácií uvedených vo výzve na predkladanie ponúk, alebo v inej sprievodnej dokumentácii verejný obstarávateľ bezodkladne oznámi všetkým záujemcom, najneskôr však dva pracovné dni pred uplynutím lehoty na predkladanie ponúk za predpokladu, že o vysvetlenie sa požiada najneskôr tri pracovné dni pred uplynutím lehoty na predkladanie ponúk.
7.	**Komunikácia:** Komunikácia a výmena informácií v zadaní tejto zákazky sa uskutočňuje písomne, prostredníctvom elektronických prostriedkov. Verejný obstarávateľ určuje adresu na komunikáciu: E-mail: mariasulekova@agenturavo.sk
8.	**Spôsob určenia ceny:** Časť č. 1 - Cena za uskutočnenie stavebných prác musí byť stanovená v zmysle zákona NR SR č.18/1996 Z. z. o cenách v znení neskorších predpisov a vyhlášky MF SR č. 87/1996 Z. z., ktorou sa vykonáva zákon NR SR č.18/1996 Z. z. o cenách v znení neskorších predpisov.Uchádzač uvedie cenu po jednotlivých položkách v eur ako aj celkovú, resp. konečnú cenu za kompletnú realizáciu predmetu zákazky podľa predloženého výkazu výmer.Uchádzač je povinný do celkovej ceny zahrnúť všetky náklady súvisiace s prácami. Ak je uchádzač platiteľom dane z pridanej hodnoty (ďalej len "DPH"), navrhovanú cenu uvedie v zložení: 4.1 navrhované ceny v eur bez DPH, 4.2 hodnota DPH v eur 4.3 navrhovaná cena za celý predmet zákazky v eur s DPH, Ak nie je uchádzač platiteľ DPH, túto skutočnosť uvedie v ponuke („nie som platiteľ DPH") Cena ponúknutá úspešným uchádzačom, ktorá bude uvedená v Zmluve o dielo, bude jej neoddeliteľnou súčasťou, musí obsahovať cenu za celý predmet zákazky vrátane

	všetkých súvisiacich výdavkov na predmet zákazky a ostatných odvodov vo výške platnej ku dňu obdržania, rep. zverejnenia výzvy na predkladanie ponúk. Uchádzač predkladá vyplnený výkaz výmer – rozpočet v papierovej podobe, aj na nosiči CD.Verejný obstarávateľ si vyhradzuje právo požadovať v rámci vyhodnocovania ponúk od uchádzačov predložiť rozbor detailnej neobvyklej nízkej ceny položiek uvedených v ponúknutom rozpočte. Časť č. 2 - Uchádzač predkladá cenu za dodávku Unimo bunky vrátane dopravy + montáž.
9.	**Miesto uskutočnenia stavebných prác/ dodávky tovaru:** Obec Vlčkovce pri poľnohospodárskom areály SEMAT na parcele č 806/47.
10.	**Kritériá na vyhodnotenie ponúk:** Najnižšia cena v eur s DPH. Uchádzač, ktorí splní podmienky účasti a požiadavky verejného obstarávateľa, bude vyhodnotený ako úspešný uchádzač. Neoddeliteľnou súčasťou tejto výzvy je príloha č. 1 „ Návrh na plnenie kritérií“, ktorú verejný obstarávateľ predkladá uchádzačom ako doporučený vzor, ktorý uchádzač predloží v ponuke. Verejný obstarávateľ bude vyhodnocovať ponuky uchádzačov samostatne za každú časť zákazky. (za stavbu ako 1 časť a za unimo bunku ako 2. časť)
11.	**Dĺžka trvania zákazky:** 90 kalendárnych dní odo dňa prevzatia staveniska k časti č. 1. 30 dní odo dňa prevzatia objednávky k časti č. 2.
12.	**Informácie o variantoch , zábezpeke, elektronickej aukcii:** K časti č. 1: V prípade dodávky a osadenia vrát v oplotení verejný obstarávateľ umožňuje variantné riešenie. V prípade predloženia variantného riešenia, uchádzač túto skutočnosť vyznačí v ponuke. Verejný obstarávateľ nepovoľuje čiastkové plnenie. Zábezpeka sa nepožaduje. Elektronická aukcia sa nepoužije.
13.	**Zdroj finančných prostriedkov:** Kohézny fond, Operačný program: Kvalita životného prostredia, Prioritná os: Udržateľné využívanie prírodných zdrojov prostredníctvom rozvoja environmentálnej infraštruktúry, Kód projektu**: ITMS 2014+ 310011B443.** Účinnosť zmluvy o poskytnutí NFP dňa: 13.01.2017. Predmet zákazky bude spolufinancovaný z prostriedkov štátneho rozpočtu a vlastných zdrojov. Kód výzvy: OPKZP-PO1-SC111-2016-10
14.	**Splnenie podmienok účasti uchádzačov:** <u>K časti č.1 - Osobné postavenie:</u> uchádzač predloží doklad podľa § 32 ods.1 písm. e) zákona, v ktorom preukáže, že je oprávnený uskutočňovať stavebné práce. V prípade ak je doklad podľa § 32 ods. 1 písm. e) zákona verejne dostupnou informáciou, nie je potrebné predkladať ho v ponuke. podľa § 34 ods. 1 písm. l) uchádzač predloží údaje o subdodávateľoch, v prípade ak má v úmysle podiel zákazky zabezpečiť subdodávateľom. V opačnom prípade uchádzač predloží čestné vyhlásenie, že zákazku vykoná bez subdodávateľov. <u>K časti č. 2 - Osobné postavenie:</u> uchádzač predloží doklad podľa § 32 ods.1 písm. e) zákona, v ktorom preukáže, že je oprávnený dodávať tovar. V prípade ak je doklad podľa § 32 ods. 1 písm. e) zákona verejne dostupnou informáciou, nie je potrebné predkladať ho v ponuke.
15.	**Obsah ponuky:** <u>K časti č. 1</u> - záujemca predkladá verejnému obstarávateľovi dokumenty v listinnej podobe a súčasne ich predloží v elektronickej podobe na pamäťovom médiu, pričom ak ide o dokumenty, ktoré sú podpísané alebo obsahujú odtlačok pečiatky, predkladajú sa v elektronickej podobe s uvedením mena a priezviska osôb, ktoré dokumenty podpísali a

	dátumu podpisu , bez uvedenia podpisu týchto osôb a odtlačku pečiatky. Ponuka sa predkladá v štátnom jazyku. Obsah ponuky tvorí doklad o oprávnení uskutočňovať stavebné práce, (napr. Výpis z obchodného registra, alebo živnostenského registra) Vyhlásenie uchádzača o subdodávateľoch, rozpočet stavby, doplnený a podpísaný Návrh zmluvy o dielo, návrh na plnenie kritérií a časový harmonogram stavebných prác. K časti č. 2 - záujemca predkladá verejnému obstarávateľovi dokumenty v listinnej podobe a súčasne ich predloží v elektronickej podobe na pamäťovom médiu, pričom ak ide o dokumenty, ktoré sú podpísané alebo obsahujú odtlačok pečiatky, predkladajú sa v elektronickej podobe s uvedením mena a priezviska osôb, ktoré dokumenty podpísali a dátumu podpisu , bez uvedenia podpisu týchto osôb a odtlačku pečiatky. Ponuka sa predkladá v štátnom jazyku. Obsah ponuky tvorí doklad o oprávnení dodávať tovar, (napr. Výpis z obchodného registra, alebo živnostenského registra) doplnenú a podpísanú Kúpnu zmluvu, návrh na plnenie kritérií , katalógový list, alebo fotografiu, alebo obdobný dokument s ponúkanou unimo bunkou spolu s opisom a rozmermi bunky. Uchádzač uvedie cenu samostatne za unimo bunku a samostatne za montáž unimo bunky. Verejný obstarávateľ si vyhradzuje právo posúdiť vhodnosť predloženého tovaru, prípadne si ho preveriť na mieste, ktoré určí uchádzač. Verejný obstarávateľ musí mať istotu, že ponúknutá unimo bunka je v súlade s opisom a rozmermi uvedenými v stavebnom výkaze výmer.
16.	**Lehota a miesto na predkladanie ponúk:** *Lehota:* **28.07.2017 čas: 11:00 h.** *Miesto:* VOLUMA s.r.o. Cesta na Senec 2/A, Shopping Palace, 821 04 Bratislava, kancelária č. 2 na 1. poschodí.
17.	**Minimálna lehota, počas ktorej sú ponuky uchádzačov viazané:** Dátum: 02.11.2017
18.	**Podmienky na otváranie ponúk:** Verejný obstarávateľ neumožňuje uchádzačom účasť na otváraní ponúk.
19.	**Zmluva o dielo/Kúpna zmluva:** Verejný obstarávateľ predkladá v prílohe Návrh zmluvy o dielo a Návrh kúpnej zmluvy. Zhotoviteľ / predávajúci sa zaväzuje strpieť výkon kontroly/auditu/overovania súvisiaceho s uskutočnením stavby počas platnosti a účinnosti Zmluvy o poskytnutí nenávratného finančného príspevku medzi príslušným riadiacim orgánom a verejným obstarávateľom (konečným prijímateľom pomoci) a oprávneným osobám poskytne všetku potrebnú súčinnosť". *Úspešný uchádzač* k Zmluve o dielo/Kúpnej zmluve predloží doklad o zapísaní v registri partnerov verejného sektora , ak mu zákon č. 315/2016 Z.z. o registri partnerov verejného sektora túto povinnosť ukladá. V opačnom prípade predloží čestné vyhlásenie, že nespĺňa podmienky na zápis do registra partnerov verejného sektora. (Do 31.07.2017 ekvivalent Konečný užívateľ výhod). Úspešný uchádzač bude mailom vyzvaný na uzatvorenie Zmluvy o dielo/Kúpnej zmluvy v prípade schválenia verejného obstarávania riadiacim orgánom.
20.	**Informácia o výsledku vyhodnotenia ponúk:** Verejný obstarávateľ mailom oznámi uchádzačom výsledok vyhodnotenia ponúk, vrátane poradia uchádzačov. Úspešnému uchádzačovi oznámi, že jeho ponuku prijíma. Neúspešnému uchádzačovi oznámi, že neuspel a dôvody neprijatia jeho ponuky. Neúspešnému uchádzačovi v informácii o výsledku vyhodnotenia ponúk uvedie aj identifikáciu úspešného uchádzača. Informácia sa zašle za každú časť samostatne.

21.	**Zrušenie verejného obstarávania:** Verejný obstarávateľ zruší verejné obstarávanie , ak a) ani jeden uchádzač alebo záujemca nesplnil podmienky účasti vo verejnom obstarávaní b) nedostal ani jednu ponuku, c) ani jedna z predložených ponúk nezodpovedá požiadavkám určených verejným obstarávateľom d) riadiaci orgán neschváli verejné obstarávanie
22.	**Doplňujúce informácie:** Uchádzač doručí ponuku v lehote na predkladanie ponúk podľa bodu 16 poštou, kuriérom alebo osobne, v uzavretom obale s uvedením obchodného mena a sídla uchádzača alebo miesta podnikania uchádzača s označením „**Súťaž“** a s heslom súťaže **„ ZsNH Vlčkovce stavba - neotvárať**“. “**Súťaž” ZsNH Vlčkovce tovar-neotvárať**”. Vprípade ak uchádzač predkladá ponuka na obe časti, môže predložiť jednu obálku do ktorej vloží obe ponuky. Ponuku označí „**Súťaž“** a s heslom **„ ZsNH Vlčkovce stavba - neotvárať**“.

Prílohy:

1. Návrh na plnenie kritérií na stavebné práce a tovar
2. Návrh Zmluvy o dielo, Kúpna zmluva
3. Výkaz výmer
4. Projektová dokumentácia
5. Sprievodná správa

Dátum: 16.06.2017

Mária Šuleková
poverená osoba starostom obce

Príloha č. 1
Návrh na plnenie kritérií na vyhodnotenie ponúk

DOPORUČENÝ VZOR:

Výstavba zberného dvora Vlčkovce – stavebné práce

Obchodné meno, adresa alebo sídlo uchádzača:. .....

.....

IČO: .....

Tel, Fax, e-mail ……

adresa internetovej stránky uchádzača: .....

Celková cena v eur bez DPH	..... EUR
Hodnota 20% DPH v eur	..... EUR
Celková cena diela v eur vrátane DPH	**..... EUR** **slovom:**

V prípade, ak uchádzač nie je plátca DPH uvedie celkovú cenu s poznámkou, že nie je plátca DPH. (hodnotu DPH neuvádza)

V ..... dňa: .....

.....

Odtlačok pečiatky a

podpis štatutárneho zástupcu

Návrh na plnenie kritérií na vyhodnotenie ponúk

DOPORUČENÝ VZOR:

Výstavba zberného dvora Vlčkovce – tovary , unimo bunka+ montáž

Obchodné meno, adresa alebo sídlo uchádzača:. .....

.....

IČO: .....

Tel, Fax, e-mail ……

adresa internetovej stránky uchádzača: .....

Celková cena v eur bez DPH za **unimo bunku**	..... EUR
Hodnota 20% DPH v eur	..... EUR
Celková cena v eur vrátane DPH za unimo bunku	..... EUR slovom:

Celková cena v eur bez DPH za **montáž unimo bunky**	..... EUR
Hodnota 20% DPH v eur	..... EUR
Celková cena v eur vrátane DPH za montáž unimo bunky	..... EUR slovom:

Celková cena v eur vrátane DPH za unimo bunku + montáž	..... EUR slovom:

V prípade, ak uchádzač nie je plátca DPH uvedie celkovú cenu s poznámkou, že nie je plátca DPH. (hodnotu DPH neuvádza)

V ..... dňa: .....

.....

Odtlačok pečiatky a

podpis štatutárneho zástupcu

NÁVRH KÚPNEJ ZMLUVY
Výstavba zberného dvora – Vlčkovce, stavebné práce, unimo bunka
kód ITMS 2014+310011B443

uzatvorená v zmysle § 536 a nasl. zákona č. 513/1991 Zb. Obchodného zákonníka v znení neskorších predpisov (ďalej len,,Obchodný zákonník“) a zákona 343/2015 Z.z. o verejnom obstarávaní a o zmene a doplnení niektorých zákonov (ďalej len „zákon“)
(ďalej v texte len „Zmluva“)

I. Zmluvné strany

Kupujúci: Obec Vlčkovce
Vlčkovce 15, 919 23 Vlčkovce
Štatutárny zástupca: Ing. Ivan Dobrovodský, starosta obce
IČO: 00 682 209
DIČ: 2021147689
Bankové spojenie:
Číslo účtu:
Spojenie: telefón:
telefax: 0905 028 986
e-mail starosta@vlčkovce
(ďalej len "kupujúci ")

a

Predávajúci:

Zápis v obchodnom registri:
IČO:
DIČ pre DPH:
Štatutárny zástupca:
Bankové spojenie:
Číslo účtu:
Spojenie: telefón:
telefax:
e-mail:
(ďalej len "predávajúci ")

PREAMBULA

Predávajúci berie na vedomie, že plnenia, ktoré poskytuje na základe tejto Zmluvy tvoria súčasť projektu (ďalej len „Projekt“) v rámci Operačného programu Kvalita životného prostredia, kód projektu: ITMS2014310011B443, (ďalej len „Program“).

Predávajúci ďalej berie na vedomie, že plnenia poskytované zo strany Predávajúceho podľa tejto Zmluvy budú financované Objednávateľom v rámci Programu. Vzhľadom na charakter financovania realizácie tejto Zmluvy, Zmluvné strany vyhlasujú, že budú spoločne koordinovať postup a poskytovať si požadovanú súčinnosť pri realizácii Projektu.

Predávajúci je úspešným uchádzačom v zadaní Zákazky s nízkou hodnotou v súlade s ust. § 117 zákona.

II. Predmet zmluvy

2.1. Predávajúci sa zaväzuje dodať tovar – unimo bunku pre zberný dvor v obci Vlčkovce. Unimo bunka má rozmery ....., typ.....

2.2. Kupujúci sa zaväzuje tovar prevziať a zaplatiť kúpnu cenu podľa čl. 2.1 tejto zmluvy.

III. Čas a miesto plnenia

3.1 Termín plnenia predmetu zmluvy podľa článku II. tejto zmluvy je do 30 dní od odo dňa prevzatia objednávky. Miesto dodania predmetu zmluvy: Zberný dvor v obci Vlčkovce.

3.2. Uvedený termín je možné meniť len po vzájomnej dohode obidvoch zmluvných strán ako dodatok ku tejto zmluve.

IV. Cena

4.1. Cena za dodávku predmetu zmluvy je výsledkom verejného obstarávania a cena je konečná:

Cena v EUR bez DPH	
DPH 20% v **EUR**	
Cena v EUR s DPH	

4.2 V cene predmetu zmluvy sú zahrnuté všetky náklady vrátane dopravy a montáže a obsahuje:

Cena za unimo bunku v eur bez DPH: .....
Hodnota v eur DPH 20% .....
Cena vrátane DPH v eur. .....

Cena za montáž unimo bunky v eur bez DPH: .....
Hodnota v eur DPH 20% .....
Cena vrátane DPH v eur: .....

4.3 Kupujúci neposkytne na dodávku predmetu zmluvy zálohu, alebo preddavok. Kúpnu cenu uhradí kupujúci predávajúcemu v termíne **splatnosti faktúry 30 dní odo dňa doručenia faktúry kupujúcemu**. Kupujúci sa zaväzuje uhradiť kúpnu cenu po protokolárnom odovzdaní a prevzatí predmetu zmluvy.

V. Zmluvné pokuty

5.1. V prípade nedodržania termínu dodávky má kupujúci právo na zľavu vo výške 0,1 % z ceny nedodaného tovaru za každý deň omeškania.

5.2 V prípade nedodržania termínu splatnosti faktúry má predávajúci právo vystaviť penalizačnú faktúru vo výške 0,01 % z fakturovanej čiastky za každý deň omeškania.

5.3 Okrem uhradenia úroku z omeškania resp. pokuty a poskytnutia zliav je predávajúci i kupujúci oprávnený žiadať náhradu škody, ktorá mu vznikla a bola spôsobená porušením, resp. zanedbaním povinností druhou stranou.

VI. Záručná doba

6.1 Záručná doba počas ktorej predávajúci nesie zodpovednosť za kvalitu predmetu zmluvy je 24 mesiacov. Táto doba začína plynúť odo dňa protokolárneho odovzdania predmetu zmluvy kupujúcemu. Počas záručnej doby je predávajúcim garantovaná bezplatná oprava alebo výmena vadných dielov v mieste dodania predmetu zmluvy. Doba poskytovania bezplatnej opravy, resp. výmeny sa predĺži o dobu, počas ktorej nebude v záručnej lehote zariadenie v používateľnom stave z viny predávajúceho.

6.2 Predávajúci neručí za škody, ktoré vznikli neodborným používaním, zásahom alebo inými mimoriadnymi okolnosťami zo strany kupujúceho. V prípade poškodenia predmetu zmluvy zavinené kupujúcim si hradí opravy kupujúci.

6.3. Predávajúci sa zaväzuje, že závadu začne odstraňovať do 24 hodín po oznámení kupujúcim. Kupujúci je povinný nahlasovať zistené závady telefonicky a súčasne mailom na adresu: .....

6.4. Reklamáciu uplatňuje kupujúci u predávajúceho v súlade s Obchodným zákonníkom.

VII. Odstúpenie od zmluvy

7.1 Pre právnu úpravu odstúpenia od zmluvy a vzájomných nárokov zmluvných strán z neho vyplývajúcich primerane platia ustanovenia §344 a nasl. Zákona č.513/1991 Zb. Obchodný zákonník v znení neskorších predpisov.

VIII. Spôsob plnenia

8.1 Miestom odovzdania a preberania je zberný dvor vo Vlčkovciach. Predávajúci dodá unimo bunku do 30 dní odo dňa prevzatia objednávky. Miesto plnenia si predávajúci vopred obhliadne na základe výzvy predávajúceho. Termín montáže predmetu zmluvy si vodpred dohodne predávajúci s kupujúcim.

8.2 Predávajúci "strpí výkon kontroly/auditu/overovania súvisiaceho s dodávaným tovarom, prácami a službami kedykoľvek počas platnosti a účinnosti Zmluvy o poskytnutie nenávratného finančného príspevku medzi príslušným riadiacim orgánom a verejným obstarávateľom/ konečným prijímateľom pomoci a oprávneným osobám poskytne všetku potrebnú súčinnosť".
Oprávnené osoby na výkon kontroly/auditu/overovania sú najmä:

- Poskytovateľ nenávratného finančného príspevku a ním poverené osoby,
- Útvar následnej finančnej kontroly a nimi poverené osoby;
- Najvyšší kontrolný úrad SR, príslušná Správa finančnej kontroly, Certifikačný orgán a nimi poverené osoby,
- Orgán auditu, jeho spolupracujúce orgány a nimi poverené osoby,
- Splnomocnení zástupcovia Európskej Komisie a Európskeho dvora audítorov,
- Osoby prizvané orgánmi v súlade s príslušnými právnymi predpismi SR a ES.

8.3 Kupujúci je povinný predmet zmluvy prehliadnuť a vyskúšať pri preberaní. Kupujúci je povinný ihneď pri preberaní dodávky oznámiť všetky ním zistené vady.

8.4 Súčasťou dodávky okrem predmetu zmluvy budú:
- dodací list
- záručné podmienky,
- protokol o odovzdaní a prevzatí predmetu zmluvy

Písomná dokumentácia bude vyhotovená v jazyku slovenskom.

IX. Záverečné ujednania

9.1 Zmluvné strany dohodli, že na ostatné vzájomné vzťahy neupravené touto zmluvou platia ustanovenia Obchodného zákonníka, Občianskeho zákonníka, všeobecných obchodných a záručných podmienok predávajúceho ako aj ostatných slovenských predpisov.

9.2. Zmluvné strany sa zaväzujú neodkladne oznámiť druhej zmluvnej strane akékoľvek zmeny adries, alebo iných identifikačných údajov uvedených v záhlaví tejto zmluvy.

9.3. Zmluva je uzavretá dohodou zmluvných strán okamžikom podpísania oprávnenými štatutárnymi zástupcami. Je vyhotovená v troch origináloch, z ktorých kupujúci obdrží dva a predávajúci jeden.

9.4. Meniť alebo doplňovať text tejto zmluvy je možné len formou písomných dodatkov, ktoré budú riadne potvrdené oprávnenými zástupcami obidvoch zmluvných strán.

9.5. Zmluva nadobúda platnosť dňom podpisu oboma zmluvnými stranami. Platnosť Kúpnej zmluvy bude 10 mesiacov.
Kúpna zmluva nadobúda účinnosť deň po dni zverejnenia na webovom sídle obce.

9.6 Ďalšie zmluvné podmienky okrem vyššie uvedených podmienok, ktoré sú nemenné, sú predmetom rokovania pri podpise zmluvy medzi kupujúcim a predávajúcim v rozsahu ustanovení platného Obchodného zákonníka a právnych predpisov upravujúcich rozpočtové hospodárenie kupujúceho a zákona č. 343/2015 Z.z. o verejnom obstarávaní a o zmene a doplnení niektorých zákonov.

Vlčkovce dňa: 2017

Predávajúci:	Kupujúci:
.....	**Ing. Ivan Dobrovodský**
.....	starosta obce

ZADANIE S VÝKAZOM VÝMER

Stavba: Zberný dvor Vlčkovce
Objekt: SO 01 Prístrešok

Objednávateľ: Obec Vlčkovce
Zhotoviteľ: Spracoval:
Miesto. Vlčkovce

Č.	Kód položky	Popis	MJ	Množstvo celkom	Jednotková cena zadania	Celková cena zadania
	HSV	**Práce a dodávky HSV**				
	1	**Zemné práce**				
1	131201101	Výkop nezapaženej jamy v hornine 3, do 100 m3	m3	4,608		
		pätky				
		0,8*0,8*0,9*8		4,608		
2	131201109	HÍbenie nezapažených jám a zárezov. Príplatok za lepivosť horniny 3	m3	4,608		
3	162301102	ceste z horniny tr.1-4, do 100 m3 na vzdialenosť do 1000 m	m3	4,608		
4	171201101	sypaniny vo vrstvách a s hrubým urovnaním nezhutnených	m3	4,608		
	2	**Zakladanie**				
5	271571111	Vankúše zhutnené pod základy zo štrkopiesku	m3	0,512		
		pätky				
		0,8*0,8*0,1*8		0,512		
6	272353121	Debnenie kotevného otvoru s prierezom do 0.05m2, hĺbky do 0.50m	ks	8,000		
7	275313612	Betón základových pätiek, prostý tr.C 20/25	m3	4,096		
		pätky				
		0,8*0,8*0,8*8		4,096		
8	275361821	Výstuž základových pätiek z ocele 10505	t	0,400		
9	278311046	Zálievka kotevných otvorov z betónu prostého tr.C 20/25, objem 1 otvoru do 0,02 m3	m3	0,160		
		8,000*0,02		0,160		
	99	**Presun hmôt HSV**				
10	998021021	Presun hmôt pre haly 802, 811 zvislá konštr.z tehál,tvárnic,blokov alebo kovová do výšky 20 m	t	10,924		
	PSV	**Práce a dodávky PSV**				
	764	**Konštrukcie klampiarske**				
11	764352423	Žľaby z pozinkovaného farbeného PZf plechu, pododkvapové polkruhové r.š. 250 mm	m	11,000		
12	764454453	Zvodové rúry z pozinkovaného farbeného PZf plechu, kruhové priemer 100 mm	m	4,000		
13	998764201	Presun hmôt pre konštrukcie klampiarske v objektoch výšky do 6 m	%			
	767	**Konštrukcie doplnkové kovové**				
14	767137512	Obloženie plechom tvarovaným skrutkovaním	m2	37,000		

ZADANIE S VÝKAZOM VÝMER

Stavba: Zberný dvor Vlčkovce
Objekt: SO 01 Prístrešok

Objednávateľ: Obec Vlčkovce
Zhotoviteľ: Spracoval:
Miesto. Vlčkovce

Č.	Kód položky	Popis	MJ	Množstvo celkom	Jednotková cena zadania	Celková cena zadania
15	*5535039360*	*Trapézový plech TN-50, kš 1020 mm Classic lesklý 0,6mm*	*m2*	*40,700*		
		37 * 1,1		40,700		
16	767392112	skrutkovaním	m2	80,000		
17	*5535039360*	*Trapézový plech TN-50, kš 1020 mm Classic lesklý 0,6mm*	*m2*	*88,000*		
		80 * 1,1		88,000		
18	767995106	Montáž ostatných atypických kovových stavebných doplnkových konštrukcií nad 100 do 250 kg	kg	4 605,440		
		OK prístrešku:				
		U100				
		88*10,6		932,800		
		U80				
		56*8,64		483,840		
		HEB 160				
		8*5*42,6		1 704,000		
		HEB 180				
		29*51,2		1 484,800		
		Súčet		4 605,440		
19	*55301r*	*Výroba a dodávka OK prístreška*	*kg*	*4 605,440*		
20	998767201	Presun hmôt pre kovové stavebné doplnkové konštrukcie v objektoch výšky do 6 m	%			

783 Dokončovacie práce - nátery

21	783222100	Nátery kov.stav.doplnk.konštr. syntetické farby šedej na vzduchu schnúce dvojnásobné - 70µm	m2	116,850		
22	783226100	Nátery kov.stav.doplnk.konštr. syntetické na vzduchu schnúce základný - 35µm	m2	116,850		
		0,4*88		35,200		
		0,3*18,5*3		16,650		
		0,9*40		36,000		
		1,0*29		29,000		
		Súčet		116,850		

Celkom

ZADANIE S VÝKAZOM VÝMER

Stavba: Zberný dvor Vlčkovce
Objekt: SO 02 Unimobunka

Objednávateľ: Obec Vlčkovce
Zhotoviteľ:
Miesto. Vlčkovce

Spracoval:

Č.	Kód položky	Popis	MJ	Množstvo celkom	Jednotková cena zadania	Celková cena zadania
	HSV	**Práce a dodávky HSV**				
	3	**Zvislé a kompletné konštrukcie**				
1	381181001	stojacej	ks	1,000		
2	*42401*	*Obytný kontajner C3L99-3 2435x2989x2600*	*ks*	*1,000*		
		Celkom				

ZADANIE S VÝKAZOM VÝMER

Stavba: Zberný dvor Vlčkovce
Objekt: SO 03 Spevnené plochy

Objednávateľ: Obec Vlčkovce
Zhotoviteľ: Spracoval:
Miesto. Vlčkovce

Č.	Kód položky	Popis	MJ	Množstvo celkom	Jednotková cena zadania	Celková cena zadania
	HSV	**Práce a dodávky HSV**				
	1	**Zemné práce**				
1	121101112	Odstránenie ornice s premiestn. na hromady, so zložením na vzdialenosť do 100 m a do 1000 m3	m3	197,400		
		0,3*(20,05+17,55)*35/2		197,400		
2	174201101	Zásyp sypaninou bez zhutnenia jám, šachiet, rýh, zárezov alebo okolo objektov do 100 m3	m3	36,750		
		vsakovací rigol				
		0,7*1,5*35		36,750		
3	*5833362300*	*Kamenivo ťažené hrubé 63-125 ub*	*t*	*62,475*		
		36,75 * 1,7		62,475		
	5	**Komunikácie**				
4	564251111	Podklad alebo podsyp zo štrkopiesku s rozprestretím, vlhčením a zhutnením, po zhutnení hr. 150 mm	m2	658,000		
		(20,05+17,55)*35/2		658,000		
	6	**Úpravy povrchov, podlahy, osadenie**				
5	631315661	Mazanina z betónu prostého (m3) tr.C 20/25 hr.nad 120 do 240 mm	m3	98,700		
		0,15*(20,05+17,55)*35/2		98,700		
6	631319155	Príplatok za prehlad. povrchu betónovej mazaniny min. tr.C 8/10 oceľ. hlad. hr. 120-240 mm	m3	98,700		
7	631319175	Príplatok za strhnutie povrchu mazaniny latou pre hr. obidvoch vrstiev mazaniny nad 120 do 240 mm	m3	98,700		
8	631362442	Výstuž mazanín z betónov (z kameniva) a z ľahkých betónov, zo zváraných sietí KARI, priemer drôtu 8/8 mm, veľkosť oka 150x150 mm	m2	658,000		
	9	**Ostatné konštrukcie a práce-búranie**				
9	919722111	Dilatačné škáry rezané v cementobet. kryte priečne rezanie škár šírky 2 až 5 mm	m	210,000		
		35*2+20*7		210,000		
10	919722211	Dilatačné škáry rezané v cementobet. kryte priečne zaliatie škár za studena, šírky nad 3 do 9 mm	m	210,000		
11	*1116174000*	*Asfalt polofúkaný BITUMAX 10 v sudoch do 250kg*	*t*	*0,315*		
		210 * 0,0015		0,315		
	99	**Presun hmôt HSV**				
12	998224111	Presun hmôt pre pozemné komunikácie s krytom monolitickým betónovým akejkoľvek dĺžky objektu	t	487,504		
		Celkom				

ZADANIE S VÝKAZOM VÝMER

Stavba: Zberný dvor Vlčkovce
Objekt: SO 04 Bariérové oplotenie

Objednávateľ: Obec Vlčkovce
Zhotoviteľ: Spracoval:
Miesto. Vlčkovce

Č.	Kód položky	Popis	MJ	Množstvo celkom	Jednotková cena zadania	Celková cena zadania
HSV		**Práce a dodávky HSV**				
1		**Zemné práce**				
1	130201001	Výkop jamy a ryhy v obmedzenom priestore horn. tr.3 ručne	m3	5,400		
		0,5*0,5*0,6*36		5,400		
3		**Zvislé a kompletné konštrukcie**				
2	338121127	Osadenie stĺpika železobetónového so zabetónovaním pätky o objeme do 0.30 m3	ks	36,000		
3	*5923113500*	*Stĺpik plotový železobetónový KZV 20-280 15x12x280*	*ks*	*36,000*		
4	348121122	Osadenie dosky plotovej železobetónovej prefabrikovanej 300x50x3000 mm	ks	238,000		
		34*7		238,000		
5	*5923312000*	*Doska plotová výplňová KZD 2-290 289x5x29,5*	*ks*	*238,000*		
99		**Presun hmôt HSV**				
6	998151111	Presun hmôt pre obj.8152, 8153,8159,zvislá nosná konštr.z tehál,tvárnic,blokov výšky do 10 m	t	54,551		
PSV		**Práce a dodávky PSV**				
767		**Konštrukcie doplnkové kovové**				
7	767920120	Montáž vrát a vrátok k oploteniu osadzovaných na stĺpiky murované alebo betónované, 2-4 m2	ks	1,000		
8	*55344811001*	*Vráta oplotenia oceľové 2100x1000mm*	*ks*	*1,000*		
9	767920160	Montáž vrát a vrátok k oploteniu osadzovaných na stĺpiky murované alebo betónované, 10-15 m2	ks	1,000		
10	*5534481100*	*Vráta oplotenia oceľové posuvné 2100x6000mm*	*ks*	*1,000*		
11	998767202	Presun hmôt pre kovové stavebné doplnkové konštrukcie v objektoch výšky nad 6 do 12 m	%			
		Celkom				

NÁVRH ZMLUVY O DIELO

uzatvorená v zmysle § 536 a nasl. zákona č. 513/1991 Zb. Obchodného zákonníka v znení neskorších predpisov (ďalej len,,Obchodný zákonník“) a zákona 343/2015 Z.z. o verejnom obstarávaní a o zmene a doplnení niektorých zákonov (ďalej len „zákon“)
(ďalej v texte len „Zmluva“)

Článok I.
ZMLUVNÉ STRANY

1. Názov organizácie: Obec Vlčkovce
   Sídlo organizácie: Vlčkovce 15, 919 23 Vlčkovce
   Štatutárny orgán: Ing. Ivan Dobrovodský, starosta obce
   IČO: 00 682 209
   DIČ: 2021147689
   IČ DPH: nie je plátca DPH
   Bankové spojenie: .....
   Číslo účtu: .....
   Číslo telefónu: 0905 028 986
   Email: starosta@vlckovce.sk

   (ďalej len “Objednávateľ ”)

a

2. Názov:
   Sídlo:
   Štatutárny orgán:
   Zapísaná v:
   IČO:
   DIČ:
   IČ DPH:
   Bankové spojenie:
   Číslo účtu:
   Zástupca splnomocnený na rokovanie vo veciach:
   a) zmluvných:
   b) technických:
   Číslo telefónu:
   Číslo faxu:
   Email:

   (ďalej len “Zhotoviteľ”)

Článok II.
PREAMBULA

2.1 Zhotoviteľ diela berie na vedomie, že plnenia, ktoré poskytuje na základe tejto Zmluvy tvoria súčasť projektu (ďalej len „Projekt“) v rámci Operačného programu Kvalita životného prostredia, kód projektu: ITMS2014310011B443, (ďalej len „Program“).

2.2 Zhotoviteľ ďalej berie na vedomie, že plnenia poskytované zo strany Zhotoviteľa podľa tejto Zmluvy budú financované Objednávateľom v rámci Programu. Vzhľadom na charakter financovania realizácie tejto Zmluvy, Zmluvné strany vyhlasujú, že budú spoločne koordinovať postup a poskytovať si požadovanú súčinnosť pri realizácii Projektu.

2.3 Zhotoviteľ je úspešným uchádzačom v zadaní Zákazky s nízkou hodnotou v súlade s ust. § 117 zákona.

Článok III.
PREDMET ZMLUVY

3.1 Predmetom tejto Zmluvy je „**Výstavba zberného dvora – Vlčkovce, stavebné práce“ , kód ITMS 2014310011B443.** Predmet Zmluvy je podrobne uvedený v prílohe č. 1. a v prílohe č. 2 a tvorí neoddeliteľnú súčasť tejto Zmluvy.

3.2 Zhotoviteľ sa zaväzuje realizovať pre Objednávateľa predmet Zmluvy podľa podmienok dohodnutých v tejto Zmluve, a to v množstve a cenách uvedených v tejto Zmluve.

3.3 Zhotoviteľ potvrdzuje, že sa v plnom rozsahu oboznámil s rozsahom a povahou predmetu Zmluvy, že sú mu známe technické a kvalitatívne podmienky jeho realizácie a že disponuje s takými kapacitami a odbornými znalosťami, ktoré sú k realizácii Projektu potrebné.

3.4 Uzavretím tejto Zmluvy Zmluvné strany prejavujú svoju vôľu vzájomne spolupracovať pri realizácii predmetu Zmluvy v súlade s nižšie uvedenými podmienkami pričom sa zaväzujú poskytnúť si vzájomnú súčinnosť nevyhnutnú pre riadne plnenie tejto Zmluvy.

Článok IV.
KVALITA PREDMETU ZMLUVY

4.1 Zhotoviteľ sa zaväzuje dodať predmet Zmluvy bez vád a nedostatkov brániacich jeho riadnemu používaniu.

Článok V.
CENA A PLATOBNÉ PODMIENKY

5.1. Cena za predmet zmluvy je stanovená v zmysle vyhodnotenej cenovej ponuky ako úspešného uchádzača podľa § 117 zákona.

Cena bez DPH	.....	- eur
Hodnota DPH 20%	.....	- eur
Cena celkom s DPH	.....	- eur

Slovom .....00/100 eur

5.2. Zmluvné strany sa dohodli, že Zhotoviteľ je povinný ku dňu podpisu tejto Zmluvy na základe vyzvania Objednávateľom

1. vinkulovať na bankovom účte Zhotoviteľa finančné prostriedky alebo poskytnúť bankovú záruku v prospech Objednávateľa, pričom jediná podmienka čerpania bankovej záruky bude žiadosť Objednávateľa, a to vo výške 10 % z ceny za Dielo, alebo
2. zložiť na účet Objednávateľa sumu vo výške 10 % z ceny za Dielo

ako výkonovú záruku (5 % z Ceny za Dielo) a garančnú zábezpeku (5 % z Ceny za Dielo). Nezloženie výkonovej záruky a garančnej zábezpeky bude považované za odmietnutie uzatvorenia Zmluvy zo strany Zhotoviteľa.

5.3. V prípade, ak Zhotoviteľ odstráni všetky vady, nedorobky a nedostatky v lehotách stanovených v odovzdávacom a preberacom protokole Diela, resp. v protokolov o odovzdaní časti Diela, bude mu výkonová záruka vo výške 5 % z celkovej Ceny za Dielo uvoľnená, na základe jeho písomnej žiadosti, ktorej neoddeliteľnou prílohou je protokol o odstránení vád a nedorobkov podpísaný oboma Zmluvnými stranami. V prípade, ak Zhotoviteľ vady neodstráni, zabezpečí ich odstránenie Objednávateľ na náklady Zhotoviteľa. Zmluvné strany sa dohodli, že Objednávateľ je oprávnený pohľadávku, ktorá mu vznikla z titulu odstránenia vád na náklady Zhotoviteľa, jednostranne započítať s výkonovou zárukou. V prípade započítania bude Zhotoviteľovi vrátená výkonová záruka, znížená o sumu pohľadávky Objednávateľa s titulu odstránenia vád.

5.4. V prípade, že sa vyskytnú počas záručnej doby vady Diela a Zhotoviteľ ich riadne a včas neodstráni, môže Objednávateľ zabezpečiť ich odstránenie na náklady Zhotoviteľa. Zmluvné strany sa dohodli, že pohľadávku, ktorá tým Objednávateľovi vznikne môže Objednávateľ jednostranne započítať s garančnou zábezpekou. V prípade započítania bude Zhotoviteľovi vrátená garančná zábezpeka predstavujúca sumu vo výške 5% z Ceny za Dielo znížená o započítané pohľadávky. O uvoľnenie garančnej zábezpeky môže Zhotoviteľ písomne požiadať najskôr po uplynutí záručnej doby.

5.5. Zmluvné strany sa dohodli, že prostriedky z výkonovej záruky a garančnej zábezpeky (ak boli zložené na účet Objednávateľa) až do ich vyplatenia patria Objednávateľovi, a teda Objednávateľovi patria aj úroky z uvedených prostriedkov, ktoré budú pripísané na jeho účet.

5.6. Objednávateľ sa zaväzuje Zhotoviteľovi zaplatiť cenu za realizované práce po ukončení diela na základe protokolárneho preberacieho konania.

5.7. Zhotoviteľ nie je oprávnený bez predchádzajúceho písomného súhlasu Objednávateľa meniť obsah a rozsah dodávaných prác, než ako sú uvedené v prílohách č.1 a 2 tejto Zmluvy.

5.8. Zmluvné strany sa dohodli, že Zhotoviteľ bude fakturovať cenu dodávok a prác po ukončení a protokolárnom odovzdaní diela Objednávateľovi a to na základe súpisu dodávok a vykonaných prác schváleného stavebným dozorom. Prílohou faktúry budú podrobné súpisy dodaných tovarov a vykonaných služieb za fakturované obdobie dokumentujúce plnenie Zhotoviteľa a odsúhlasené stavebným dozorom. Zhotoviteľ zašle Objednávateľovi dva originály príslušnej faktúry a zaväzuje sa na požiadanie Objednávateľa vystaviť v odôvodnených prípadoch ďalšie originály dotknutej faktúry.

5.9. Faktúra je **splatná do 30 dní od ich doručenia Objednávateľovi**. Lehota splatnosti začína plynúť dňom nasledujúcim po dni, v ktorej boli faktúry preukázateľne doručené Objednávateľovi. Cena bude uhradená na účet Zhotoviteľa uvedeného v záhlaví tejto Zmluvy.

5.10. Faktúra musí obsahovať náležitosti podľa § 71 ods. 2 zákona č. 222/2004 Z. z. o DPH v platnom znení. Ďalej sa zmluvné strany dohodli, že predložená faktúra bude obsahovať aj údaje, ktoré nie sú uvedené v zákone o DPH, a to:

a) číslo Zmluvy,
b) termín splatnosti faktúry,

c) forma úhrady,
d) označenie peňažného ústavu a číslo účtu, na ktorý sa má platba vykonať,
e) meno, podpis, odtlačok pečiatky a telefonické spojenie vystavovateľa faktúry,
f) prílohou faktúry bude dodací list – súpis dodaných prác za fakturované obdobie s vyznačením jednotkovej ceny za fakturovanú položku (s DPH a bez DPH), počet jednotiek, celková cena (s DPH a bez DPH)
g) ITMS kód projektu, názov projektu
h) Prílohou faktúry musí byť súpis vykonaných prác vo formáte MS Excel.

V prípade, že faktúra (daňový doklad) bude obsahovať nesprávne alebo neúplné údaje, objednávateľ je oprávnený vrátiť ju na opravu a prepracovanie. Zhotoviteľ je povinný faktúru (daňový doklad) podľa charakteru nedostatku opraviť, alebo vystaviť novú. Po dobu opravy t.j. prepracovania a doplnenia nesprávnej alebo neúplnej faktúry nie je Objednávateľ v omeškaní s jej úhradou. Lehota splatnosti opravenej resp. doplnenej faktúry začne plynúť odo dňa jej doručenia Objednávateľovi podľa ods. 5.5 tohto článku Zmluvy.

Článok VI.
ČAS PLNENIA

6.1 Zhotoviteľ sa zaväzuje vykonať pre objednávateľa dielo v požadovanom rozsahu a kvalite a odovzdať dielo objednávateľovi v dohodnutom čase a mieste.

6.2 Termíny realizácie diela:
- objednávateľ vyzve zhotoviteľa na prevzatie staveniska do 5 pracovných dní odo dňa účinnosti Zmluvy.
- začiatok realizácie: do piatich pracovných dní odo dňa písomného odovzdania a prevzatia staveniska,
- dokončenie realizácie: do ..... kalendárnych dní odo dňa protokolárneho prevzatia staveniska

6.3 V prípade, že Zhotoviteľ mešká s poskytnutím plnení podľa tejto Zmluvy z dôvodov nie na strane Objednávateľa, resp. nie z dôvodov vyššej moci, má Objednávateľ právo žiadať náhradu škody, pričom Zmluva zostáva v platnosti. Objednávateľ určí Zhotoviteľovi primeraný dodatočný čas plnenia Zmluvy a vyhlási, že po prípadnom bezvýslednom uplynutí tejto lehoty uplatní sankcie a odstúpi od Zmluvy.

Článok VII.
MIESTO PLNENIA PREDMETU ZMLUVY

7.1 Miesto plnenia predmetu Zmluvy: mimo zastavenej časti IBV, parcela č. 806/47 pri poľnohospodárskom areály SEMAT, obec Vlčkovce

Článok VIII.
PRÁVA A POVINNOSTI ZMLUVNÝCH STRÁN, ZMLUVNÉ POKUTY

8.1 Práva a povinnosti Objednávateľa
a) Objednávateľ je oprávnený kontrolovať plnenie predmetu Zmluvy v každom stupni jeho realizácie. Ak pri kontrole zistí, že Zhotoviteľ porušuje svoje povinnosti, má právo žiadať, aby Zhotoviteľ odstránil vady vzniknuté vadnou realizáciou predmetu Zmluvy a ďalej ho zhotovoval riadne. V prípade, že Zhotoviteľ v primeranej, písomne Zmluvnými stranami odsúhlasenej dobe, nesplní svoju povinnosť, má Objednávateľ právo odstúpiť od Zmluvy.

b) Plánované kontroly budú vykonávané minimálne jeden krát mesačne ako aj pred plánovaným vystavením faktúry zo strany Zhotoviteľa. Kontroly organizuje stavebný dozor na základe výzvy niektorej zmluvnej strany, alebo na základe časového plánu vopred dohodnutého zmluvnými stranami.
c) Každá zmluvná strana je povinná bezodkladne informovať druhu zmluvnú stranu o okolnostiach, resp. prekážkach, ktoré jej môžu brániť riadne plniť predmet Zmluvy.
d) Každá zmluvná strana je tiež povinná informovať druhú zmluvnú stranu s dostatočným predstihom o technických a iných problémoch, ktoré bránia realizovať predmet Zmluvy v plánovanom termíne.

8.2 Práva a povinnosti Zhotoviteľa

a) Zhotoviteľ je povinný na vlastné náklady zabezpečiť činnosť potrebnú na zabezpečenie predmetu Zmluvy.
b) Zhotoviteľ zabezpečí záruku na dielo po dobu 5 rokov odo dňa odovzdania a prevzatia diela.
c) Zhotoviteľ je povinný uzavrieť poistenie zodpovednosti za škodu platné počas realizácie projektu do 10 dní od podpisu Zmluvy. Výška poistenia je minimálne v hodnote ceny projektu s DPH podľa bodu 5.1 Zmluvy.
d) Zhotoviteľ je oprávnený zmeniť subdodávateľa len s predchádzajúcim písomným súhlasom Objednávateľa. Žiadosť o zmenu subdodávateľa písomne predkladá Zhotoviteľ Objednávateľovi minimálne 5 pracovných dní pred plánovaným dátumom zmeny subdodávateľa.
e) Zhotoviteľ je v súlade s §41 zákona povinný uvádzať aktuálne údaje o svojich subdodávateľoch, údaje o osobách oprávnených konať za subdodávateľov v rozsahu meno a priezvisko, adresa pobytu, dátum narodenia, údaje o predmete subdodávky a podiele subdodávateľa na celkovej realizácii Diela. Tieto informácie uvedie Zhotoviteľ v Prílohe č.4 tejto Zmluvy. Zhotoviteľ je povinný požadovať od subdodávateľov poskytovanie aktuálnych údajov podľa predchádzajúcej vety a je povinný bezodkladne poskytovať aktualizované údaje Objednávateľovi. Ak Zhotoviteľ plánuje zmeniť subdodávateľa počas trvania Zmluvy, je povinný spolu so žiadosťou o zmenu subdodávateľa poskytnúť Objednávateľovi všetky údaje podľa tohto odstavca a doklady preukazujúce splnenie podmienok účasti týkajúce sa osobného postavenia nového subdodávateľa v takom rozsahu, v akom sa požadovali od pôvodného subdodávateľa s prihliadnutím na rozsah subdodávky. Navrhovaný subdodávateľ musí byť oprávnený dodávať tovar, poskytovať služby, resp. vykonávať stavebné práce v rozsahu predmetu subdodávky.
f) Každý subdodávateľ, ktorý sa má podieľať na plnení Zmluvy v rozsahu najmenej 50% z hodnoty Zmluvy musí byť zapísaný v registri partnerov verejného sektora, resp. v registri konečných užívateľov výhod.

V prípade porušenia povinností Zhotoviteľa týkajúcich sa subdodávateľov a ich zmeny sa toto porušenie považuje za podstatné porušenie Zmluvy a Objednávateľ má právo:

- odstúpiť od zmluvy
- má nárok na zmluvnú pokutu vo výške 1% z hodnoty diela za každé porušenie povinností uvedených v tomto bode (a to aj opakovane).

8.3 Ak Zhotoviteľ nesplní termíny podľa bodu 6.1 tejto zmluvy, je povinný zaplatiť Objednávateľovi zmluvnú pokutu vo výške 0,05 % z hodnoty diela za každý deň omeškania.

8.4 Ak Objednávateľ neuhradí Zhotoviteľovi faktúry v lehote splatnosti, uvedenej v bode 5.5 tejto zmluvy, je povinný zaplatiť Zhotoviteľovi zmluvnú pokutu vo výške 0,05 % z hodnoty diela za každý deň omeškania.

8.5 Ak Zhotoviteľ poruší všeobecne záväzné právne predpisy týkajúce sa ochrany archeologických pamiatok alebo ochrany prírody a krajiny, bude to považované za podstatné porušenie zmluvy.

8.6 Ak Zhotoviteľ neposkytne Objednávateľovi výkonovú záruku podľa bodu 5.1.1 považuje sa to za podstatné porušenie Zmluvy.

8.7 Zmluvné strany nie sú v omeškaní v prípadoch vyššej moci, ak tieto skutočnosti bezodkladne písomne oznámia druhej strane, alebo sú okolnosti vyššej moci všeobecne známe.

Článok IX.
ZODPOVEDNOSŤ ZA VADY, ZÁRUKA ZA KVALITU

9.1 Zhotoviteľ zodpovedá za to, že plnenia predmetu Zmluvy budú poskytnuté v súlade s ustanovením článku III. a budú mať vlastnosti dohodnuté v tejto Zmluve.

9.2 Plnenie má vady ak:
a) nie je dodané v dohodnutej kvalite,
b) vykazuje nedostatky, t.j. nie je plnené v celom dohodnutom rozsahu.

9.3 Pre nároky zo zodpovednosti za vady platia primerane ustanovenia § 422 a nasledujúce Obchodného zákonníka.

9.4 Objednávateľ je povinný prípadnú reklamáciu predmetu Zmluvy písomne uplatniť bezodkladne po jej zistení, maximálne do piatich pracovných dní. V prípade závažnej reklamácie ktorej riešenie si vyžaduje viac času, zmluvné strany spíšu do troch pracovných dní zápis, ktorý určí podmienky riešenia reklamácie a ktorý obe strany na znak súhlasu podpíšu. Za písomne uplatnenú reklamáciu sa považuje aj reklamácia, ktorú Objednávateľ zašle Zhotoviteľovi e-mailom a zároveň doplní do 2 pracovných dní doporučenou listovou zásielkou, pričom za deň nahlásenia problému – reklamácie e-mailom pre počítanie a dodržanie lehôt sa považuje deň odoslania e-mailu Objednávateľom Zhotoviteľovi.

Článok X.
ZODPOVEDNOSŤ ZA ŠKODU

10.1 Zhotoviteľ zodpovedá za všetky škody, ktoré vzniknú Objednávateľovi v dôsledku porušenia jeho povinností, vyplývajúcich z tejto Zmluvy, neobmedzene do výšky vzniknutej škody.

10.2 V prípade vzniku škody porušením povinností vyplývajúcich z tejto Zmluvy ktorejkoľvek Zmluvnej strane, má druhá strana nárok na úhradu vzniknutej škody.

Článok XI.
ĎALŠIE ZMLUVNÉ DOJEDNANIA

11.1 Všetky oficiálne oznámenia medzi zmluvnými stranami na základe tejto Zmluvy, budú uvedené v liste, podpísanom oprávneným zástupcom zmluvnej strany, ktorá oznámenie odosiela e-mailom, ktorý bude bezprostredne potvrdený zaslaním listu. Všetky oznámenia budú zasielané doporučeným listom s doručenkou, resp. doručené iným preukazným spôsobom, na adresy uvedené v záhlaví tejto Zmluvy.

11.2 Zmluvné strany sa dohodli, že všetky skutočnosti, ktoré sa v súvislosti s plnením tejto Zmluvy navzájom o druhej Zmluvnej strane dozvedia sa považujú za obchodné tajomstvo podľa § 17 Obchodného zákonníka.

11.3 Všetky spory, ktoré vzniknú z tejto Zmluvy, vrátane sporov o jej platnosť, výklad alebo ukončenie sa Zmluvné strany zaväzujú prednostne riešiť vzájomnými zmierovacími rokovaniami a dohodami. V prípade, že sa vzájomné spory Zmluvných strán vzniknuté v súvislosti s plnením záväzkov podľa Zmluvy alebo v súvislosti s ňou nevyriešia, Zmluvné strany sa dohodli a súhlasia, že všetky spory vzniknuté zo Zmluvy, vrátane sporov o jej platnosť, výklad alebo ukončenie, budú riešené na miestne a vecne príslušnom súde Slovenskej republiky podľa právneho poriadku Slovenskej republiky.

11.4 Za okolnosti vylučujúce zodpovednosť zmluvných strán podľa tejto Zmluvy sa považuje prekážka, ktorá nastala nezávisle od vôle zmluvnej strany a bráni jej v splnení jej povinnosti, ak nemožno rozumne predpokladať, že by zmluvná strana túto prekážku alebo jej následky odvrátila alebo prekonala, a ďalej že by v čase vzniku záväzku túto prekážku predvídala. Účinky vylučujúce zodpovednosť sú obmedzené iba na dobu dokiaľ trvá prekážka, s ktorou sú tieto účinky spojené. Zodpovednosť zmluvnej strany nevylučuje prekážka, ktorá nastala až v čase, keď bola zmluvná strana v omeškaní s plnením svojej povinnosti, alebo vznikla z jej hospodárskych pomerov.

11.5 Zmeny a doplnenia tejto zmluvy je možné realizovať v súlade s §18 zákona. Akékoľvek zmeny alebo doplnenia tejto Zmluvy možno uskutočniť len písomne vo forme dodatku(ov) k Zmluve, podpísanými oprávnenými zástupcami zmluvných strán, inak je zmena či doplnenie Zmluvy neplatné.

11.6 Zhotoviteľ je povinný strpieť výkon kontroly, auditu, overovania súvisiaceho s dodávanými tovarmi, službami a prácami kedykoľvek počas platnosti a účinnosti Zmluvy o poskytnutí nenávratného finančného príspevku a to oprávnenými osobami a poskytnúť im všetku potrebnú súčinnosť. Oprávnenými osobami sú:

a) Poskytovateľ nenávratného finančného príspevku a ním poverené osoby,
b) Útvar následnej finančnej kontroly a ním poverené osoby,
c) Najvyšší kontrolný úrad SR, príslušná Správa finančnej kontroly, Certifikačný orgán a ním poverené osoby,
d) Orgán auditu, jeho spolupracujúce orgány a ním poverené osoby,
e) Splnomocnení zástupcovia Európskej Komisie a Európskeho dvora audítorov.
f) Osoby prizvané orgánmi uvedenými v písm. a) až d) v súlade s príslušnými právnymi predpismi SR a EÚ.

11.7 Táto zmluva podlieha podľa zákona č. 211/2000 Z. z. o slobodnom prístupe k informáciám a o zmene a doplnení niektorých zákonov v znení neskorších predpisov povinnému zverejneniu. Zhotoviteľ berie na vedomie povinnosť Objednávateľa na zverejnenie tejto zmluvy ako aj jednotlivých faktúr vyplývajúcich z tejto zmluvy a svojim podpisom dáva súhlas na zverejnenie tejto zmluvy vrátane prílohy v plnom rozsahu.

11.8 Zmluva so Zhotoviteľom nadobúda platnosť po schválení procesu verejného obstarávania a po podpise oboch zmluvných strán. V prípade záporného výsledku kontroly procesu verejného obstarávania Riadiacim orgánom bude zmluva anulovaná. Účinnosť Zmluvy nastane deň po dni zverejnenia na webovom sídle obce.

Článok XII.
TRVANIE ZMLUVY A UKONČENIE ZMLUVNÉHO VZŤAHU

12.1 Riadne ukončenie zmluvného vzťahu zo Zmluvy nastane splnením záväzkov Zmluvných strán.

12.2 Mimoriadne ukončenie zmluvného vzťahu vyplývajúceho zo Zmluvy nastáva dohodou Zmluvných strán v písomnej forme alebo odstúpením od Zmluvy. V prípade akéhokoľvek spôsobu skončenia zmluvného vzťahu medzi Objednávateľom a Zhotoviteľom, Objednávateľ vysporiada pohľadávky Zhotoviteľa podľa bodu 12.8 tohto článku Zmluvy.

12.3 Od Zmluvy môže ktorákoľvek zo Zmluvných strán odstúpiť v prípadoch podstatného porušenia Zmluvy.

12.4 Na účely Zmluvy sa za podstatné porušenie Zmluvy sa považuje aj:

a) preukázané porušenie právnych predpisov SR a ES v rámci realizácie predmetu Zmluvy súvisiacich s činnosťou Zmluvných strán;
b) zastavenie realizácie predmetu Zmluvy z dôvodov na strane Zhotoviteľa, pričom toto zastavenie realizácie predmetu Zmluvy nie je z dôvodov na strane Objednávateľa;
c) vyhlásenie konkurzu alebo reštrukturalizácie na majetok Zhotoviteľa alebo Objednávateľa, resp. zastavenie konkurzného konania pre nedostatok majetku, alebo vstup Zhotoviteľa do likvidácie;
d) neuhradenie faktúry zo strany Objednávateľa po splnení podmienok uvedených v čl. V., bod 5.6 Zmluvy;
e) opakované dodanie predmetu Zmluvy alebo jeho časti od Zhotoviteľa s vadami (vady v množstve, v akosti, vo vyhotovení, v dodaní iného tovaru ako určuje Zmluva, vady v dokladoch potrebných k užívaniu) a s právnymi vadami,
f) dodanie predmetu Zmluvy alebo jeho časti Zhotoviteľom v omeškaní voči časovému harmonogramu podľa Prílohy č. 3 k tejto Zmluve zmysle bodu 6.1 Zmluvy,
g) neposkytnutie výkonovej záruky podľa bodu 5.1.1 tejto Zmluvy,
h) neuzavretie poistenia zodpovednosti za škodu podľa bodu 8.2.c) Zmluvy,
i) opakované porušenie záväzkov Zmluvných strán vyplývajúcich z tejto Zmluvy.

Objednávateľ je oprávnený odstúpiť od Zmluvy aj v prípade, ak nastali okolnosti podľa §19 zákona.

12.5 V prípade podstatného porušenia Zmluvy je zmluvná strana oprávnená od Zmluvy odstúpiť bez zbytočného odkladu po tom, ako sa o tomto porušení dozvedela. V prípade nepodstatného porušenia zmluvy je zmluvná strana oprávnená odstúpiť, ak strana, ktorá je v omeškaní, nesplní svoju povinnosť ani v dodatočnej primeranej lehote, ktorá jej na to bola poskytnutá. Aj v prípade podstatného porušenia Zmluvy je zmluvná strana oprávnená postupovať ako pri nepodstatnom porušení Zmluvy. V tomto prípade sa takéto porušenie Zmluvy bude považovať za nepodstatné porušenie Zmluvy.

12.6 Odstúpenie od Zmluvy je účinné dňom doručenia písomného oznámenia o odstúpení od Zmluvy druhej zmluvnej strane.

12.7 Odstúpením od Zmluvy zanikajú všetky práva a povinnosti strán zo Zmluvy okrem nárokov na náhradu škody, nárokov na dovtedy uplatnené zmluvné, resp. zákonné sankcie a nárokov vyplývajúcich z ustanovení tejto Zmluvy a poskytovaní záruky a zodpovednosti za vady tých častí predmetu Zmluvy, ktoré boli do odstúpenia zrealizované.

12.8 Vysporiadanie pohľadávok z titulu odstúpenia od Zmluvy:

a) časť dodaného a zhotoveného predmetu Zmluvy a uhradená Objednávateľom zostáva vlastníctvom Objednávateľa,

b) Objednávateľ je ďalej povinný uhradiť Zhotoviteľovi cenu tých častí predmetu Zmluvy, ktoré boli dodané, zhotovené, resp. poskytnuté a prebraté objednávateľom do dňa nadobudnutia účinnosti odstúpenia od Zmluvy,
c) Zhotoviteľ vystaví vyúčtovaciu faktúru do 21 dní od nadobudnutia účinnosti odstúpenia od Zmluvy. Pre splatnosť faktúry sa primerane uplatnia ustanovenia Čl. V. tejto Zmluvy.

Článok XIII.
ZÁVEREČNÉ USTANOVENIA

13.1 Na vzťahy medzi Zmluvnými stranami vyplývajúce z tejto Zmluvy, ale ňou výslovne neupravené sa primerane vzťahujú príslušné ustanovenia Obchodného zákonníka a súvisiacich všeobecne záväzných právnych predpisov SR a ES.

13.2 Neoddeliteľnú súčasť tejto Zmluvy tvoria prílohy
a) Príloha č. 1 – Rozpočet stavebných prác
b) Príloha č. 2 – Technická správa a Projektová dokumentácia
c) Príloha č. 3 – Harmonogram stavebných prác
d) Príloha č. 4 – Informácia o subdodávateľoch
e) Príloha č. 5 – Čestné vyhlásenie o zápise v registri partnerov verejného sektora.

13.3 Zmluva je vyhotovená v šiestich rovnopisoch, z toho štyri obdrží Objednávateľ a dva Zhotoviteľ.

13.4 V prípade, ak niektoré ustanovenie tejto Zmluvy je alebo sa stane neplatným alebo neúčinným, nedotýka sa to ostatných ustanovení tejto Zmluvy, ktoré zostávajú platné a účinné. Zmluvné strany sa v takom prípade zaväzujú dodatkom k tejto Zmluve nahradiť neplatné alebo neúčinné ustanovenie ustanovením platným alebo účinným znením, ktoré čo najlepšie zodpovedá pôvodne zamýšľanému účelu ustanovenia neplatného alebo neúčinného. Do uzavretia takého dodatku platí zodpovedajúca právna úprava všeobecne záväzných právnych predpisov Slovenskej republiky.

13.5 Zmluvné strany vyhlasujú, že si text tejto Zmluvy riadne a dôsledne prečítali, porozumeli jej obsahu a právnym účinkom z nej vyplývajúcich. Ich zmluvné prejavy sú dostatočne jasné, určité a zrozumiteľné. Podpisujúce osoby sú oprávnené k podpisu tejto Zmluvy a na znak slobodného a vážneho súhlasu ju podpísali.

Vlčkovce dňa: 2017

Zhotoviteľ:	Objednávateľ:
.....	**Ing. Ivan Dobrovodský**
.....	starosta obce

Názov stavby:	**Zberný dvor Vlčkovce**
Investor:	**Obecný úrad Vlčkovce**
Miesto stavby:	**Vlčkovce parc. č 806/47**
Vypracoval:	**Ing. Císar-Progresteam Trnava**
Dátum:	**05/2016**
Č. zákazky:	**2016/PS/839**

A. Sprievodná správa

Zberný dvor Vlčkovce

A1. Základné údaje

A. Identifikačné údaje stavby

Názov stavby:	Zberný dvor Vlčkovce
Charakter stavby:	novostavba
Miesto stavby:	Vlčkovce
Katastrálne územie:	Vlčkovce
Obecný úrad:	Vlčkovce
Kraj:	Trnavský
Stupeň PD :	dokumentácia pre stavebné konanie
Spôsob výstavby:	dodávateľsky – podľa výberového konania

B. Identifikačné údaje investora

Investor:	Obec Vlčkovce
Oprávnený zástupca	
vo veciach zmluvy:	Ing Dobrodský
Oprávnená osoba	
v technických veciach:	Ing Dobrodský
Sídlo spoločnosti:	Obecný úrad Vlčkovce
IČO/DPH:	
Tel:	
e-mail:	

C. Identifikačné údaje spracovateľa projektovej dokumentácie

Autor návrhu a generálny dodávateľ PD:

Ing. Milan Císar – Progres team

Priemyselná 2, 917 01 Trnava

Štatutárny orgán: Ing. Milan Císar

Privát: 919 01 Zvončín 190

IČO: 227 330 43

IČ DPH: SK 10 30 67 36 99

Tel./fax. +421 33/552 13 16, email: progresteam@stonline.sk

A2. Základné údaje charakterizujúce stavbu a jej budúcu prevádzku

Účelom navrhovanej činnosti je vytvorenie zariadenia areál na dočasné uloženie zložiek komunálnych odpadov v katastrálnom území obce Vlčkovce v okrese Trnava v Trnavskom kraji pre zhromažďovanie a dočasné uloženie vyseparovaných zložiek komunálnych odpadov od občanov, ktoré sú určené na ďalšie zhodnocovanie alebo zneškodňovanie v spracovateľských zariadeniach. Zariadenie bude spĺňať legislatívou určené technické, materiálne, personálne a ekologické požiadavky.

Vytvorením takéhoto zariadenia bude možné zabezpečiť povinnosti obce vyplývajúce zo zákona NR SR č. 79/2015 Z. z. o odpadoch v znení neskorších predpisov v zmysle

Areál je situovaný mimo zastavanej časti IBV pri poľnohosp. areály SEMAT na parcele č 806/47 evidovanú ako zastavané plochy a nádvoria. Celý areál bude oplotený bariérovým betónovým plotom. Do areálu sú navrhnuté dve brány, tak aby bolo možné privážať odpad bez náročného cúvania resp odvoz kontajnerov.

Prevádzka v zbernom dvore nebude stála. Bude časovo vymedzené, kedy bude prítomná aj obsluha dvora. Pre obsluhu bude osadená vo dvore unimibunka ktorej súčasťou bude chemické WC a kontajner s vodou na umytie rúk

Súčasťou dvora bude ľahký oceľový prístrešok pre odstavenie mechanizmu-traktora a podvozku na manipuláciu s kontajnermi

Zberný dvor je zariadenie na zber komunálnych odpadov a drobných stavebných odpadov zriadené obcou ; na prevádzkovanie zberného dvora sa vyžaduje súhlas príslušného orgánu štátnej správy odpadového hospodárstva.

Na zbernom dvore môžu fyzické osoby odovzdávať :

-drobný stavebný odpad,

-objemný odpad

-biologicky rozložiteľný odpad

- Obec je okrem povinností podľa § 10 ods. 1 a § 14 ods. 1 povinná
- zabezpečiť zber a prepravu zmesového komunálneho odpadu vznikajúceho na jej území na účely jeho zhodnotenia alebo zneškodnenia v súlade s týmto zákonom vrátane zabezpečenia zberných nádob zodpovedajúcich systému zberu zmesového komunálneho odpadu v obci,
- zabezpečiť zavedenie a vykonávanie triedeného zberu odpadu a
- 1. biologicky rozložiteľného kuchynského odpadu okrem toho, ktorého pôvodcom je fyzická osoba – podnikateľ a právnická osoba, ktorá prevádzkuje zariadenie spoločného stravovania (ďalej len „prevádzkovateľ kuchyne“) (§ 83 ods. 1),
- 2. jedlých olejov a tukov z domácností a
- 3. biologicky rozložiteľných odpadov zo záhrad a parkov vrátane odpadu z cintorínov,
- Obec je povinná zabezpečiť zavedenie a vykonávanie triedeného zberu komunálnych odpadov pre papier, plasty, kovy a sklo najmenej v rozsahu vyplývajúcom z požiadaviek ustanovených na triedený zber komunálnych odpadov,
- a umožniť výrobcovi elektrozariadení a výrobcovi prenosných batérií a akumulátorov, príslušnej tretej osobe alebo príslušnej organizácii zodpovednosti výrobcov na ich náklady
- zaviesť a prevádzkovať na jej území systém oddeleného zberu elektroodpadu z domácností a použitých prenosných batérií a akumulátorov....

Pre uskladnenie objemovo väčších odpadov (stav. odpad, odpad zo zelene a pod) bude dvor vybavený velkokapacitnými kontajnermi 5 resp 7 m^3 počtu 5-10 kusov Minimálne jeden až dva veľkokapacitných kontajnerov budú uzatváracie (papier, šatstvo)

Pre menšie množstvo odpadov (sklo plasty)budú vo dvore menšie kontajnery s objemom 1100 l. Pre možnosť váženia odpadov bude vo dvore inštalovaná prejazdná váha.

Objekt pre obsluhu dvora je riešený ako typová kontajnerová unimobunka s rozmermi 3x2,4x2,6 m v tesnej náväznosti na unimobunku bude osadené chemické WC. Na umytie rúk pre obsluhu bude mimo zimného obdobia používaný plastový kontajner s objemom 1 m^3. V zimnom období bude využívať sociálne priestory v súsediacom areály SEMAT.

Základné údaje dvora

Pôdorys lichobežník	20(17) m x 35 m
Zastavaná plocha	647,5 m^2

Podlahu dvora tvorý betónová mazanina betón tr. C 20/25 hr 150 mm XC2 vystužený karirohožou hr 150x150x8. Celá bet. plocha bude vyspádovaná 1% spádom do vybudovanej vsakovacej priekopy mimo areálu.

Dvor nebude napojený na žiadne energie ani vodu.

A.3 Prehľad východiskových podkladov

- Zámer investora
- Situácia záujmovej časti osadenia dvora
- Katastrálna mapa
- Platné vyhlášky STN
- Podkladové materiály poskytnuté od investora
- Osobná konzultácia s pracovníkmi investora
- Zákony, vyhlášky a nariadenia vlády SR :
- 453/00 Z.z. vykonávanie niektorých ustanovení stavebného zákona, Vyhláška Ministerstva životného prostredia.
- 284/01 Z.z. Katalóg odpadov. Vyhláška. Ministerstvo životného prostredia SR.
- 508/2009 Z.z. na zabezpečenie bezpečnosti a ochrany zdravia pri práci, bezpečnosti tlakových a plynových zariadení. Vyhláška MPSVaR SR.
- 094/04 Z.z., ktorou sa ustanovujú technické požiadavky na protipožiarnu bezpečnosti pri výstavbe a pri užívaní stavieb. Vyhláška MV SR.
- 024/06 Z.z. O posudzovaní vplyvov na životné prostredie a o zmene a doplnení niektorých zákonov. Zákon.
- 124/06 Z.z. O bezpečnosti a ochrane zdravia pri práci a o zmene a doplnení niektorých zákonov. Zákon.
- 357/06 Z.z. O podrobnostiach o faktoroch práce a pracovného prostredia vo vzťahu ku kategorizácii činností a o náležitostiach návrhu na zaradenie pracovných činností do kategórií z hľadiskazdravotných rizík. Nariadenie vlády SR.
- 391/06 Z.z. O minimálnych bezpečnostných a zdravotných požiadavkách na pracovisko.Nariadenie vlády SR.
- 392/06 Z.z. O minimálnych bezpečnostných zdravotných požiadavkách pri používaní pracovných prostriedkov.
- 395/06 Z.z. o minimálnych požiadavkách na poskytovanie a používanie osobných ochranných pracovných prostriedkov.
- 79/2015 Z.z. o odpadoch
- 393/06 Z.z., o minimálnych požiadavkách na zaistenie bezpečnosti a ochrany zdravia pri práci vo výbušnom prostredí. Nariadenie vlády SR.
- 355/07 Z.z., o ochrane, podpore a rozvoji verejného zdravia a o zmene a doplnení niektorých zákonov. Zákon.
- 541/07 Z.z., o podrobnostiach o požiadavkách na osvetlenie pri práci. Vyhláška MZSR.

A4. Členenie stavby na prevádzkové súbory a stavebné objekty

<u>Stavebné objekty</u>

SO 1 Prístrešok

SO 2 Bariérové oplotenie

SO 3 Unimobunka

SO 4 Spevnené plochy

A.5 Vecné a časové väzby na okolitú výstavbu

Stavba tak časovo jako aj vecne naväzuje na podmienky spomínané v bode A2 tejto správy

A.6 Prehľad užívateľov a predstaviteľov

Prevádzkovateľom aj užívateľom bude obec Vlčkovce.

A.7 Termíny začatia a dokončenia stavby, lehota výstavby

Predpokladaný začiatok realizácie: 03/2017

Predpokladaný koniec realizácie: 07/2017

Lehota výstavby bude upresnená po dohode medzi investorom a dodávateľom stavby.

A.8 Skúšobná prevádzka a doba jej trvania vo vzťahu k dokončeniu a kolaudácii stavby

Bez skúšobnej prevádzky.

A.9 Celkové náklady stavby 200 000,- €

Názov stavby:	**Zberný dvor Vlčkovce**
Investor:	**Obecný úrad Vlčkovce**
Miesto stavby:	**Vlčkovce parc. č 806/47**
Vypracoval:	**Ing. Císar-Progresteam Trnava**
Dátum:	**05/2016**
Č. zákazky:	**2016/PS/839**

B. Súhrnná technická správa

Zberný dvor Vlčkovce

1. CHARAKTERISTIKA ÚZEMIA STAVBY

1.1 ZHODNOTENIE POLOHY A STAVU STAVENISKA

Plocha na realizáciu zberného dvora je súčasťou parcely č 806/47. Plocha je v tesnej náväznosti na jestvujúcu cestu, ktorá končí pri už nefungujúcej obalovačke. Cesta je využívaná do hospodárskeho areálu firmy SEMAT.

Časť vyčlenenej parcely na zberný dvor tvorí asfaltová plocha a časť je vyštrkovaná. Plocha je v súčasnosti voľná bez porastov vysokej zelene. Pozemok je obecný. Celý areál bude oplotený. K navrhovanej lokalite je vybudovaná jestvujúca cesta.

1.1 Vykonané prieskumy a dôsledky z nich vyplývajúce

Pre stavenisko nebol spracovaný geologický prieskum. Pri posudzovaní spodnej stavby sa vychádzalo len z predbežných posúdení danej lokality. Pri zahájení výkopových prác je potrebné prizvať k posúdeniu projektanta a statika. Pred zahájením prác je potrebné vytýčiť všetky prípadné podzemné siete a vedenia nachádzajúce sa v rámci staveniska. V prípade, že investor pred zahájením výstavby potvrdí ich existenciu, je potrebné riešiť existujúcu trasu buď uložením do chráničky, prípadne riešiť preložkou.

1.2 Použité mapové a geodetické podklady

- mapa SR v mierke 1 : 100 000
- polohopisný a výškopisný plán M 1:500

1.3 Príprava na výstavbu

Územie je toho času voľné.

2.1 Urbanistické, architektonické a stavebno-technické riešenie stavby

<u>SO1 Ocelový prístrešok</u>

1. Základné údaje

Podlaha zberného dvora je navrhnutá betónová, so spádom dopredu do dvora. Pultova strechy je spádovaná do dažďových žľabov a na terén.

Popis navrhovaného riešenia

Účelový prístrešok je z oceľovej nosnej konštrukcie nezateplený prestrešený pultovou strechou. Sklon strechy je 30%, prestrešenie bude povrchovo upraveným trapézovým plechom výšky 50 mm, uchytávaný na oceľové U väznice skrutkovaním. Plocha pod prístreškom je betónová, spádovaná do vpuste v podlahe. Oceľová nosná konštrukcia je kotvená do betónových pätiek.

Výkopy - Zoberie prebytočná zemina na úroveň podsypných vrstiev pod plochou a výkopov pod pätky skladového prístrešku, bude použitá na úpravu okolitého terénu.

Základy - betónové pätky budú konštruované s kalichmi pre kotvenie stĺpov s pridbetónovaním.

Skladba podlahy prístrešku a zberného dvora

- betónová mazanina tr. C20/25 XC2 hr. 150 mm dilatovaná
  vystužená zváranou sieťou 10 505, oká 8/150

- štrkopieskový podsyp zhutnený hr. 150 mm
- rastlý terén

Oceľová konštrukcia prístrešku - je navrhnutá z oceľových valcovaných profilov HEB a U z ocele radu S237 ako celozvarovaná.

2. PREHĽAD VÝCHODISKOVÝCH PODKLADOV:

Pre spracovanie projektu stavby slúžili nasledovné podklady:

- Lokalitný program investora
- Priebežné konzultácie s investorom
- Platné STN určujúce technické podmienky navrhovania konštrukcií a stavieb tohto druhu

3. POPIS KONŠTRUKCIÍ

3.1 Výkopy

Pred zahájením výkopových prác je nutné za účasti investora overenie, čí sa na stavenisku nenachádzajú žiadne podzemné inžinierske siete.

3.2 Základové konštrukcie

Betónové pätky budú konštruované s kalichmi pre kotvenie stĺpov s pridbetónovaním Základy sú monolitické z betónu C20/25. Základová škára - v nezámrznej hĺbke. Základové pätky sa musia ihneď po prevedení výkopov zabetónovať.

3.3 Podlahy skladového prístrešku

Plocha dvora - podlaha je navrhnutá betónová, hladená dreveným hladítkom. Podlaha bude so spádom 1% do terénu.

3.4 Oceľová konštrukcia prístrešku Oceľová konštrukcia prístrešku je navrhnutá z oceľových valcovaných profilov ako celozvarovaná. Konštrukcia je navrhnutá ako rámová. Stĺpy budú votknuté kotvené do betónových pätiek do kalichov.

Strešná konštrukcia je vytvorená oceľovými väzničkami privarenými na priečne rámy v jednej výškovej úrovni, a to tvarovaným, povrchovo upraveným plechom. Plech sa bude k väzničkám uchytávať cez tesniace podložky skrutkovaním.

3.5 Strecha

Strecha skladového prístrešku bude pultová, vyspádovaná do strešného žľabu a následne do odpadovej rúry z pozinkovaného plechu.

Krytinu strechy bude tvoriť trapézový plech s povrchovou polyesterovou úpravou . Sklon strechy - 30%. Plocha strechy - cca 76,0 m^2

3.6 Klampiarske konštrukcie

Klampiarske konštrukcie strešné žľaby a zvody budú prevedené z pozinkovaného plechu hr. 0,6 mm podľa STN 73 3610. Klampiarske konštrukcie je potrebné opatriť náterom na narušenie zinku. Konečná úprava bude rovnakými nátermi ako nosná oceľová konštrukcia.

3.7 Napojenie na inžinierske siete – stavba nebude napojená na žiadne energie

Objekt má pripojenie na areálovú elektroinštaláciu.

<u>SO 2 Bariérové oplotenie</u>

Celý areál bude oplotený betónovým bariérovým plotom výšky 2,1 m. Bariérové budú vsadené do bet. stĺpikoch. Stĺpy budú votknuté betónových pätkách rozmerov 500x500 hl 600 mm betónu C16/20. Celková dĺžka oplotenia je 107 m.

Súčasťou oplotenia sú dve branky. Brána na hlavnej komunikácii je posuvná rozmerov š x v = 6000 mm x 2100 mm. Rám brány tvorí ocelový profil U80. Výplň tvoria ocelové trubky d= 20 mm á 100 MM. Malá vstupná branka o rozmeroch š x v 900 x 2100 je konštrukčne detto ako velká vstupná brána.

SO 3 Unimobunka

Je to typovo vyrábaná kontajnerová bunka, zateplená. Rozmery sú prispôsobené ISO normám Pozostáva z pevnej rámovej konštrukcie z vymeniteľných stenových prvkov. Uložená bude na bet. podlahe dvora.

Základné údaje

Dĺžka	2989 mm
Šírka	2435 mm
Výška	2591 mm
Hmotnosť	1300 kg

Všeobecne

Nasledovný popis sa vstahuje na prevedenie a vybavenie nových kancelárskych, sanitárnych a spojovacích kontajnerov.

Vonkajšie rozmery našich kontajnerov sú prispôsobené ISO-normám a majú takto množstvo výhod tohto systému. Pozostávajú z pevnej rámovej konštrukcie a z vymeniteľných stenových prvkov.

Prevedenie CTX štandardného kancelárskeho kontajnera je označený[1] a CTX štandardného sanitárneho kontajnera je označený[2].

[1] Kancelársky kontajner

[2] Sanitárny kontajner

Typ	**Vonkajšia**			**Vnútorná**			Hmotnosť (údaje cca.)		
	Dĺžka	Šírka	Výška	Dĺžka	Šírka	Výška	BM	BU	SU
10'	2.989	2.435	2.591 2.800 2.960	2.795	2.240	2.340 2.540 2.700	1.300 1.350	1.200 1.200	1.450 1.550
16'	4.885	2.435	2.591 2.800 2.960	4.690	2.240	2.340 2.540 2.700	1.600 1.750	1.550 1.600	
20'	6.055	2.435	2.591 2.800 2.960	5.860	2.240	2.340 2.540 2.700	1.950 2.000	1.750 1.800	2.450 2.550
24'	7.335	2.435	2.591 2.800 2.960	7.140	2.240	2.340 2.540 2.700	2.300 2.400	2.050 2.150	
30'	9.120	2.435	2.591 2.800 2.960	8.925	2.240	2.340 2.540 2.700	2.550 2.800	2.450 2.500	

* Uvedené rozmery a váhy sa vzťahujú na štandardné prevedenia (strana 1.3) a môžu byť odlišné podľa prevedenia a vybavenia.

SO 4 Spevnené plochy

Podlahu zberného dvora bude tvoriť betónová mazanina z betónu tr. C 20/25 hr 150 mm z hladeným povrchov vystužená ocelovou kari rohožou 150x150 Ø8 triedy 10505. Celá plocha bude dilatovaná. Časť plochy je asfaltovaná na ktorú sa vrstva mazani položí. Zvyšok bude riešený štrkovým podsypom zhutneným hr od 150-200 mm.

2.2 Technológia prevádzky

V rámci zberného dvora sa predpokladá uložiť a dočasne skladovať nasledovné druhy odpadov:

Názov odpadu		Kategória
20 01 01	papier	O
20 01 02	sklo	O
20 01 39	plasty	O
20 02 01	biologicky rozložiteľný odpad zo záhrad a parkov vrátane odpadu z cintorínov	O
20 03 07	objemný odpad z	O
17 09 04	drobný stavebný odpad	O
15 01 02	plasty - obaly z plastov	O
15 01 04	kovy - obaly z kovu	O
20 01 25	jedlé oleje a tuky	O
20 01 10	šatstvo	O
15 01 03	opotrebované pneumatiky	O
20 01 36	vyhradené elektrické a elektronické zariadenia	O
15 01 05	kompozitné obaly	O

Biologický odpad bude drtený a uskladnený na voľnej ploche. Detto môže byť skladovaný stav. odpad resp. môže byť skladovaný v kontajneroch.

Ostatný materiál bude skladovaný vo veľkokapacitných resp. malobjemových kontajneroch-nádobách.

Návrh prevádzky zberného dvora

Predpokladaná prevádzka zberného dvora bude vo vybratých pracovných dňoch od 14^{00} – 18^{00} hod. a v sobotu doobeda 8^{00} – 12^{00} hod. z dôvodu lepšieho časového sprístupnenia pre obyvateľov.

Uvažuje sa s vytvorením jedného pracovného miesta s kumulovanou funkciou v rámci obecného úradu

Pracovník bude mať k dispozícii unimobunku, kde bude viesť záznamy o prevádzke. Bunka bude v zimnom počasí vykurovaná plynovým konvektorom. V bunke nebude voda ani elektrina. WC bude vedľa bunky chemické.

Vybavenie dvora technikou

Traktor, čelný nakladač na traktor, náves, ramenový nosič kontajnerov, závesný kontajner otvorený, štiepkovač za traktor, plošinová váha.

2.3 Riešenie dopravy, napojenie na dopravný systém

Je po jestvujúcich cestách a spevnených plochách, ktoré sú napojené na miestne komunikácie.

2.4 Starostlivosť o životné prostredie

Predmetná stavba resp. práce súvisiace s uvoľnením staveniska a jeho prípravou k výstavbe bude mať, vzhľadom na navrhovanú polohu, minimálny dopad na životné prostredie obce Dobrá Voda. Tento vplyv súvisí s charakterom a rozsahom stavebnej činnosti. Samotné, navrhované objekty zariadenia staveniska, nebudú mať zásadne negatívny dopad na životné prostredie, v zmysle § 8, Stavebného zákona nebudú mať zásadne negatívne účinky a vplyvy, nebudú produkovať škodlivé exhalácie, hluk, teplo, otrasy, vibrácie, prach, zápach, oslňovanie a zatieňovanie, nebudú zhoršovať životné prostredie na stavbe a jeho okolí nad prípustnú mieru resp. nad mieru povolenú vydaným stavebným povolením. Navrhovaná organizácia výstavby skladu rešpektuje Zákon č. 24/2005 Zb. o posudzovaní vplyvov na životné prostredie.

Navrhovaný rozsah prác v plnom rozsahu rešpektuje i podmienky obsiahnuté v Zákone č.50/1976 Zb. o územnom plánovaní a stavebnom poriadku, v znení Zákona č. 103/1990 Zb., Zákona č. 262/1992 Zb. a Zákona č. 229/1997 Zb.

Vzhľadom na charakter navrhovanej výstavby s potrebou vypracovania Plánu bezpečnosti a ochrany zdravia pri práci, v zmysle Zákona č. 510/2001 Z.z., z 21.11.2001, projektant predmetnej Organizácie výstavby neuvažuje. Navrhovaná organizácia výstavby v plnom rozsahu rešpektuje všetky požiadavky obsiahnuté v predmetnom zákone.

Počas stavebnej činnosti bude vybraný dodávateľ stavby rešpektovať :

- Vyhlášku č. 283/2001 Z.z. a Vyhlášku č. 284/2001 Z.z. o odpadoch
- Zákon č. 409/2006 Zb. o odpadoch
- Zákon č. 364/2004 Zb. o vodách, ustanovenia Vyhlášky č. 100/2005 Zb. o ochrane akosti povrchových a podzemných vôd.
- 453/00 Z.z. vykonávanie niektorých ustanovení stavebného zákona, Vyhláška Ministerstva životného prostredia
- 410/03, Z.z. O zdrojoch znečisťovania ovzdušia, o emisných limitoch, o technických požiadavkách a všeobecných podmienkach prevádzkovania, o zozname znečisťujúcich látok, o kategorizácii zdrojov znečisťovania ovzdušia a o požiadavkách zabezpečenia rozptylu emisií znečisťujúcich látok. Zmena a doplnenie Vyhlášky Ministerstva životného prostredia SR č. 706/2002.
- 024/06 Z.z. O posudzovaní vplyvov na životné prostredie a o zmene a doplnení niektorých zákonov. Zákon.
- 391/06 Z.z. O minimálnych bezpečnostných a zdravotných požiadavkách na pracovisko.Nariadenie vlády SR.
- 392/06 Z.z. O minimálnych bezpečnostných zdravotných požiadavkách pri používaní pracovných prostriedkov.
- 395/06 Z.z. o minimálnych požiadavkách na poskytovanie a používanie osobných ochranných pracovných prostriedkov.
- 541/07 Z.z., o podrobnostiach o požiadavkách na osvetlenie pri práci. Vyhláška MZSR.
- 542/07 Z.z., o podrobnostiach o ochrane zdravia pred fyzickou záťažou pri práci, psychickou pracovnou záťažou a senzorickou záťažou pri práci. Vyhláška MZSR.
- 549/07 Z.z., ktorou sa ustanovujú podrobnosti o prípustných hodnotách hluku, infrazvuku a vibrácií a o požiadavkách na objektivizáciu hluku, infrazvuku a vibrácií v životnom prostredí. Vyhláška MZSR.
- 508/2009 Vyhláška, ktorou sa ustanovujú podrobnosti na zaistenie bezpečnosti a ochrany zdravia pri práci s technickými zariadeniami tlakovými, zdvíhacími, elektrickými a plynovými a ktorou sa ustanovujú technické zariadenia, ktoré sa považujú za vyhradené technické zariadenia

Stavby sú riešené v zmysle platných predpisov a noriem. Všetky zabudované materiály v zmysle zákona č. 90/98 Zz. musia mať vyhlásenie o zhode stavebných výrobkov.

Technologické zariadenia musia byť dokladované certifikátmi. Takto realizovaná stavba nemá žiaden negatívny vplyv na životné prostredie.

Realizácia objektu predstavuje opatrenie, ktorým sa pri mimoriadnych okolnostiach účinne zabráni nežiadúcemu úniku nebezpečných látok do pôdy, podzemných vôd alebo stokovej siete a tým sa zabráni ich nežiadúcemu miešaniu s odpadovými vodami alebo vodou z povrchového odtoku.

Ďalším nevyhnutným predpokladom dlhodobej funkčnosti bude pravidelná kontrola jej technického stavu, najmä s prihliadnutím na stav ochranných náterov.

V prevádzke, resp. počas výstavby budú vznikať nasledovné druhy odpadov a v zmysle Vyhlášky 284/2001 MŽP SR sa zaraďujú nasledovne:

Zatriedenie odpadu vznikajúceho počas stavebných úprav do skupín v zmysle zákona č. 284/2001 Zz.

Názov: **Stavebné odpady a odpady z demolácií**

1501	**Obaly**		**Množstvo tona**
15 0102	Obaly z plastov	O	0,020

150104	Obaly z kovov	O	0,030
1702	**Drevo, plasty**		
17 0201	Drevo	O	0,5
1704	**Kovy a ich zliatiny**		
17 0405	Železo a oceľ	O	0,4
0801	**Odpady z VSDP a odstraňovania farieb a lakov**	O	
08 0115	Odpadové farby a laky iné ako uvedené v 080111	O	0,05
08 0410	Odpadové lepidlá a tesniace materiály iné ako v 080111	O	0,005
17 0506	Výkopová zemina iná ako uvedená v 170505	O	5

Uskladnenie a likvidácia vzniknutého odpadu

Zneškodnenie stavebného odpadu bude prevedené skládkovateľom odpadu.

Odpad 17 0405 bude odovzdaný do zberných surovín.

Odpady 080112 a 080410 a 150102 a 150104 ak je množ. menej ako 100 kg ročne je potrebné odovzdanie organizácii, ktorá sa zaoberá zneškodnovaním takéhoto druhu odpadu.

2.5 Starostlivosť o bezpečnosť práce a technických zariadení

Počas realizácie stavby je potrebné z hľadiska bezpečnosti práce a technických zariadení pri práci postupovať v zmysle Zákona č.124/2006 Z.z. o bezpečnosti a ochrane zdravia pri práci a o zmene a doplnení niektorých zákonov, Zákona č.125/2006 Z.z. o inšpekcii práce a o zmene a doplnení Zákona 82/2005 Z.z. o nelegálnej práci a nelegálnom zamestnávaní a o zmene a doplnení niektorých zákonov a Zákona č.126/2006 Z.Z. o verejnom zdravotníctve. Tiež je potrebné postupovať v zmysle Nariadenia vlády SR č. 392/2006 Z.z. o minimálnych bezpečnostných a zdravotných požiadavkách pri používaní pracovných prostriedkov, Nariadenia vlády SR č.391/2006 Z.z. o minimálnych bezpečnostných a zdravotných požiadavkách na pracovisko, Nariadenia vlády SR č.395/2006 Z.z. o minimálnych požiadavkách na poskytovanie a používanie osobných ochranných pracovných prostriedkov, Nariadenia vlády SR č.281/2006 Z.z. o minimálnych bezpečnostných a zdravotných požiadavkách pri ručnej manipulácii s bremenami, Nariadenia vlády SR č.396/2006 Z.z. o minimálnych bezpečnostných a zdravotných požiadavkách na stavenisko, Nariadenia vlády SR č.387/2006 Z.z. o požiadavkách na zaistenie bezpečnostného a zdravotného označenia pri práci, Nariadenia vlády SR č.269/2006 Z.z. o podrobnostiach o požiadavkách na osvetlenie pri práci, resp. podľa ostatných platných právnych predpisov v oblasti bezpečnosti a ochrany zdravia pri práci.

2.6 Požiadavky na údržbu

Bežnú údržbu zariadení si prevádzka zabezpečí prostredníctvom existujúcich podnikových zložiek údržby, opravy stredného a väčšieho charakteru budú zabezpečené servisným spôsobom.

2.7 Protipožiarne zabezpečenie stavby

Viď samostatnú správu PO.

3. Zemné práce – pri výkopových prácach základov.

4. Zásobovanie vodou – dvor nebude napojený na vodu

5. Kanalizácia

Dažďové vody zo strechy budú zvedené do trávnatého terénu resp. do vsakovacieho rygolu.

6. Teplo a palivá

Prevádzka si na svoj chod nevyžaduje žiadne tepelné médiá.

Názov stavby:	**Zberný dvor**
Investor:	**Obecný úrad Vlčkovce**
Miesto stavby:	**Vlčkovce parc. č 806/47**
Vypracoval:	**Ing. Císar-Progresteam Trnava**
Dátum:	**05/2016**
Č. zákazky:	**2016/PS/839**

Technická správa stavebnej časti

SO 1 Prístrešok

1. Základné údaje

Podlaha zberného dvora je navrhnutá betónová, so spádom dopredu do dvora. Pultova strechy je spádovaná do dažďových žľabov a na terén.

Popis navrhovaného riešenia

Účelový prístrešok je z oceľovej nosnej konštrukcie nezateplený prestrešený pultovou strechou. Sklon strechy je 30%, prestrešenie bude povrchovo upraveným trapézovým plechom výšky 50 mm, uchytávaný na oceľové U väznice skrutkovaním. Plocha pod prístreškom je betónová, spádovaná do vpuste v podlahe. Oceľová nosná konštrukcia je kotvená do betónových pätiek.

Výkopy - Zoberie prebytočná zemina na úroveň podsypných vrstiev pod plochou a výkopov pod pätky skladového prístrešku, bude použitá na úpravu okolitého terénu.

Základy - betónové pätky budú konštruované s kalichmi pre kotvenie stĺpov s pridbetónovaním.

Skladba podlahy prístrešku a zberného dvora

- betónová mazanina tr. C20/25 XC2 hr. 150 mm dilatovaná
  vystužená zváranou sieťou 10 505, oká 8/150
- štrkopieskový podsyp zhutnený hr. 150 mm
- rastlý terén

Oceľová konštrukcia prístrešku - je navrhnutá z oceľových valcovaných profilov HEB a U z ocele radu S237 ako celozvarovaná.

2. PREHĽAD VÝCHODISKOVÝCH PODKLADOV:

Pre spracovanie projektu stavby slúžili nasledovné podklady:

- Lokalitný program investora
- Priebežné konzultácie s investorom
- Platné STN určujúce technické podmienky navrhovania konštrukcií a stavieb tohto druhu

3. POPIS KONŠTRUKCIÍ

3.1 Výkopy

Pred zahájením výkopových prác je nutné za účasti investora overenie, čí sa na stavenisku nenachádzajú žiadne podzemné inžinierske siete.

3.2 Základové konštrukcie

Betónové pätky budú konštruované s kalichmi pre kotvenie stĺpov s pridbetónovaním Základy sú monolitické z betónu C20/25. Základová škára - v nezámrznej hĺbke. Základové pätky sa musia ihneď po prevedení výkopov zabetónovať.

3.3 Podlahy skladového prístrešku

Plocha dvora - podlaha je navrhnutá betónová, hladená dreveným hladítkom. Podlaha bude so spádom 1% do terénu.

3.4 Oceľová konštrukcia prístrešku Oceľová konštrukcia prístrešku je navrhnutá z oceľových valcovaných profilov ako celozvarovaná. Konštrukcia je navrhnutá ako rámová. Stĺpy budú votknuté kotvené do betónových pätiek do kalichov.

Strešná konštrukcia je vytvorená oceľovými väzničkami privarenými na priečne rámy v jednej výškovej úrovni, a to tvarovaným, povrchovo upraveným plechom. Plech sa bude k väzničkám uchytávať cez tesniace podložky skrutkovaním.

3.5 Strecha

Strecha skladového prístrešku bude pultová, vyspádovaná do strešného žľabu a následne do odpadovej rúry z pozinkovaného plechu.

Krytinu strechy bude tvoriť trapézový plech s povrchovou polyesterovou úpravou . Sklon strechy - 30%. Plocha strechy - cca 76,0 m^2

3.6 Klampiarske konštrukcie

Klampiarske konštrukcie strešné žľaby a zvody budú prevedené z pozinkovaného plechu hr. 0,6 mm podľa STN 73 3610. Klampiarske konštrukcie je potrebné opatriť náterom na narušenie zinku. Konečná úprava bude rovnakými nátermi ako nosná oceľová konštrukcia.

3.7 Napojenie na inžinierske siete – stavba nebude napojená na žiadne energie

Objekt má pripojenie na areálovú elektroinštaláciu.

Názov stavby:	**Zberný dvor**
Investor:	**Obecný úrad Vlčkovce**
Miesto stavby:	**Vlčkovce parc. č 806/47**
Vypracoval:	**Ing. Císar-Progresteam Trnava**
Dátum:	**05/2016**
Č. zákazky:	**2016/PS/839**

Technická správa stavebnej časti

SO 2 Bariérové oplotenie

Celý areál bude oplotený betónovým bariérovým plotom výšky 2,1 m. Bariérové budú vsadené do bet. stĺpikoch. Stĺpy budú votknuté betónových pätkách rozmerov 500x500 hl 600 mm betónu C16/20. Celková dĺžka oplotenia je 107 m.

Súčasťou oplotenia sú dve branky. Brána na hlavnej komunikácii je posuvná rozmerov š x v = 6000 mm x 2100 mm. Rám brány tvorí ocelový profil U80. Výplň tvoria ocelové trubky d= 20 mm á 100 MM. Malá vstupná branka o rozmeroch š x v 900 x 2100 je konštrukčne detto ako velká vstupná brána.

Názov stavby: **Zberný dvor**
Investor: **Obecný úrad Vlčkovce**
Miesto stavby: **Vlčkovce parc. č 806/47**
Vypracoval: **Ing. Císar-Progresteam Trnava**
Dátum: **05/2016**
Č. zákazky: **2016/PS/839**

Technická správa stavebnej časti

SO 3 Unimobunka

Je to typovo vyrábaná kontajnerová bunka, zateplená. Rozmery sú prispôsobené ISO normám Pozostáva z pevnej rámovej konštrukcie z vymeniteľných stenových prvkov. Uložená bude na bet. podlahe dvora.

Základné údaje

Dĺžka	2989 mm
Šírka	2435 mm
Výška	2591 mm
Hmotnosť	1300 kg

Všeobecne

Nasledovný popis sa vstahuje na prevedenie a vybavenie nových kancelárskych, sanitárnych a spojovacích kontajnerov.

Vonkajšie rozmery našich kontajnerov sú prispôsobené ISO-normám a majú takto množstvo výhod tohto systému. Pozostávajú z pevnej rámovej konštrukcie a z vymeniteľných stenových prvkov.

Prevedenie CTX štandardného kancelárskeho kontajnera je označený[1] a CTX štandardného sanitárneho kontajnera je označený[2].

[1] Kancelársky kontajner

[2] Sanitárny kontajner

Typ	**Vonkajšia**			**Vnútorná**			Hmotnosť (údaje cca.)		
	Dĺžka	Šírka	Výška	Dĺžka	Šírka	Výška	BM	BU	SU
10’	2.989	2.435	2.591 2.800 2.960	2.795	2.240	2.340 2.540 2.700	1.300 1.350	1.200 1.200	1.450 1.550
16’	4.885	2.435	2.591 2.800 2.960	4.690	2.240	2.340 2.540 2.700	1.600 1.750	1.550 1.600	
20’	6.055	2.435	2.591 2.800 2.960	5.860	2.240	2.340 2.540 2.700	1.950 2.000	1.750 1.800	2.450 2.550
24’	7.335	2.435	2.591 2.800 2.960	7.140	2.240	2.340 2.540 2.700	2.300 2.400	2.050 2.150	
30’	9.120	2.435	2.591 2.800 2.960	8.925	2.240	2.340 2.540 2.700	2.550 2.800	2.450 2.500	

* Uvedené rozmery a váhy sa vzťahujú na štandardné prevedenia (strana 1.3) a môžu byť odlišné podľa prevedenia a vybavenia.

Názov stavby:	**Zberný dvor**
Investor:	**Obecný úrad Vlčkovce**
Miesto stavby:	**Vlčkovce parc. č 806/47**
Vypracoval:	**Ing. Císar-Progresteam Trnava**
Dátum:	**05/2016**
Č. zákazky:	**2016/PS/839**

Technická správa stavebnej časti

SO 4 Spevnené plochy

Podlahu zberného dvora bude tvoriť betónová mazanina z betónu tr. C 20/25 hr 150 mm z hladeným povrchov vystužená ocelovou kari rohožou 150x150 Ø8 triedy 10505. Celá plocha bude dilatovaná. Časť plochy je asfaltovaná na ktorú sa vrstva mazaniny položí. Zvyšok bude riešený štrkovým podsypom zhutneným hr od 150-200 mm.

Záujmové územie

ZODP.PROJEKTANT	VYPRACOVAL		PROGRES TEAM PRIEMYSELNÁ 2 TRNAVA
Ing. Čisar	Turanský		
INVESTOR: OÚ Vlčkovce			
OÚ: Vlčkovce	KRAJ: Trnavský		

NÁZOV STAVBY A LOKALITA: Vlčkovce Zberný dvor Vlčkovce PROFESIA: C+D	FORMÁT:	2A4	
	DÁTUM:	05/2016	
	STUPEŇ:	PS	
	Č.ZÁKAZKY:	2016/PS/839	
	KÓTOVANÉ V:	MM	
OBSAH: Mapa širších vzťahov	MIERKA 1: 5000	Č.VÝKRESU: 1	

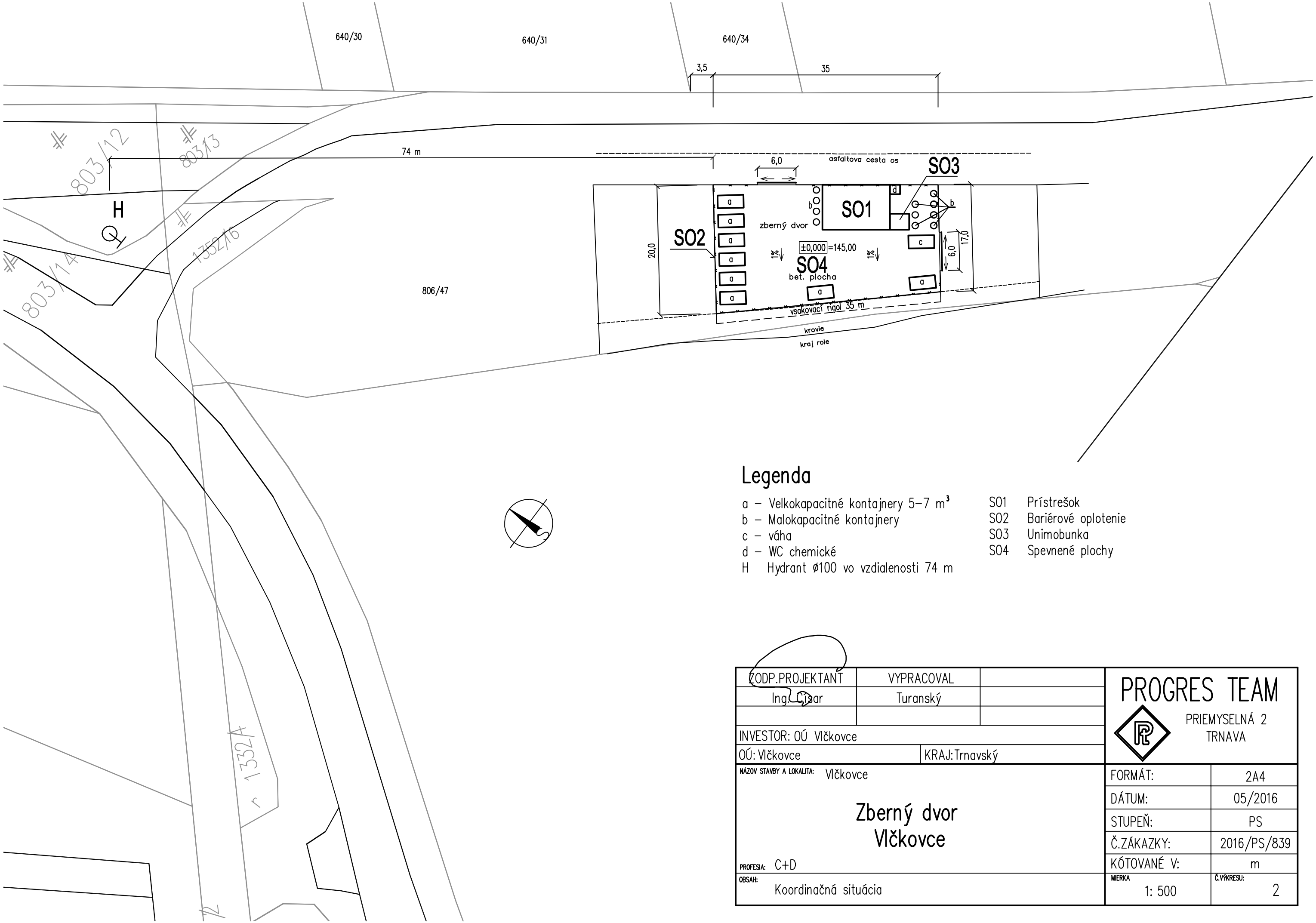

Legenda

a – Velkokapacitné kontajnery 5–7 m³
b – Malokapacitné kontajnery
c – váha
d – WC chemické
H Hydrant ø100 vo vzdialenosti 74 m

SO1 Prístrešok
SO2 Bariérové oplotenie
SO3 Unimobunka
SO4 Spevnené plochy

ZODP.PROJEKTANT	VYPRACOVAL	
Ing. Cisar	Turanský	
INVESTOR: OÚ Vlčkovce		
OÚ: Vlčkovce	KRAJ: Trnavský	

PROGRES TEAM
PRIEMYSELNÁ 2
TRNAVA

NÁZOV STAVBY A LOKALITA: Vlčkovce

Zberný dvor Vlčkovce

PROFESIA: C+D

OBSAH: Koordinačná situácia

FORMÁT:	2A4
DÁTUM:	05/2016
STUPEŇ:	PS
Č.ZÁKAZKY:	2016/PS/839
KÓTOVANÉ V:	m
MIERKA 1: 500	Č.VÝKRESU: 2

Pôdorys základov

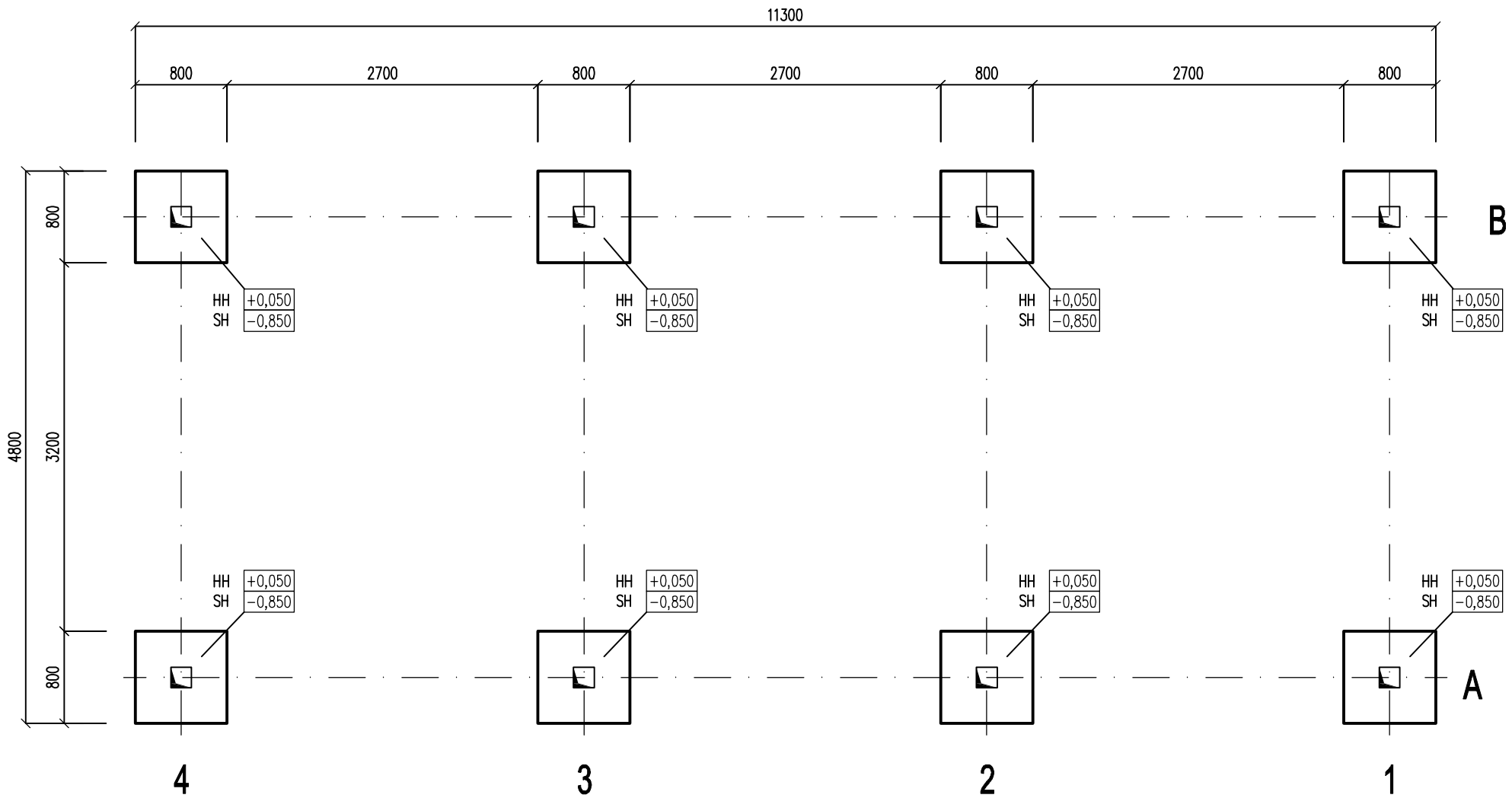

ZODP.PROJEKTANT	VYPRACOVAL	
Ing. Čisar	Turanský	
INVESTOR: OÚ Vlčkovce		
OÚ: Vlčkovce	KRAJ: Trnavský	

PROGRES TEAM
PRIEMYSELNÁ 2
TRNAVA

NÁZOV STAVBY A LOKALITA: Vlčkovce

Zberný dvor Vlčkovce

SO 1 Prístrešok

PROFESIA: Stavebná časť

OBSAH: Pôdorys základov

FORMÁT:	2A4
DÁTUM:	05/2016
STUPEŇ:	PS
Č.ZÁKAZKY:	2016/PS/839
KÓTOVANÉ V:	MM
MIERKA 1: 50	Č.VÝKRESU: 1

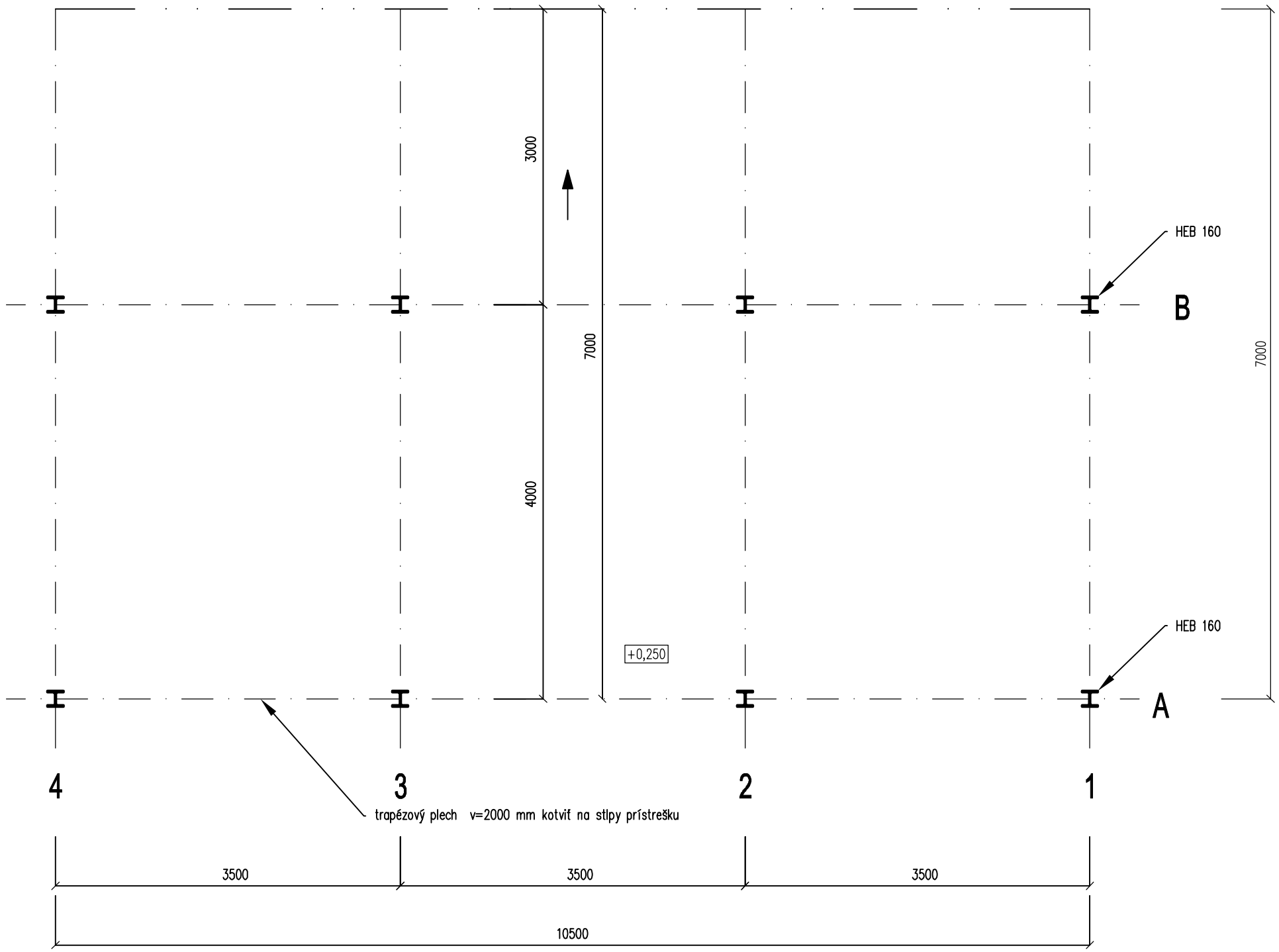

ZODP.PROJEKTANT	VYPRACOVAL	
Ing. Císar	Turanský	

INVESTOR: OÚ Vlčkovce

OÚ: Vlčkovce | KRAJ: Trnavský

NÁZOV STAVBY A LOKALITA: Vlčkovce

Zberný dvor Vlčkovce

SO 1 Prístrešok

PROFESIA: Stavebná časť

OBSAH: Pôdorys

PROGRES TEAM

PRIEMYSELNÁ 2
TRNAVA

FORMÁT:	2A4
DÁTUM:	05/2016
STUPEŇ:	PS
Č.ZÁKAZKY:	2016/PS/839
KÓTOVANÉ V:	MM
MIERKA 1: 50	Č.VÝKRESU: 2

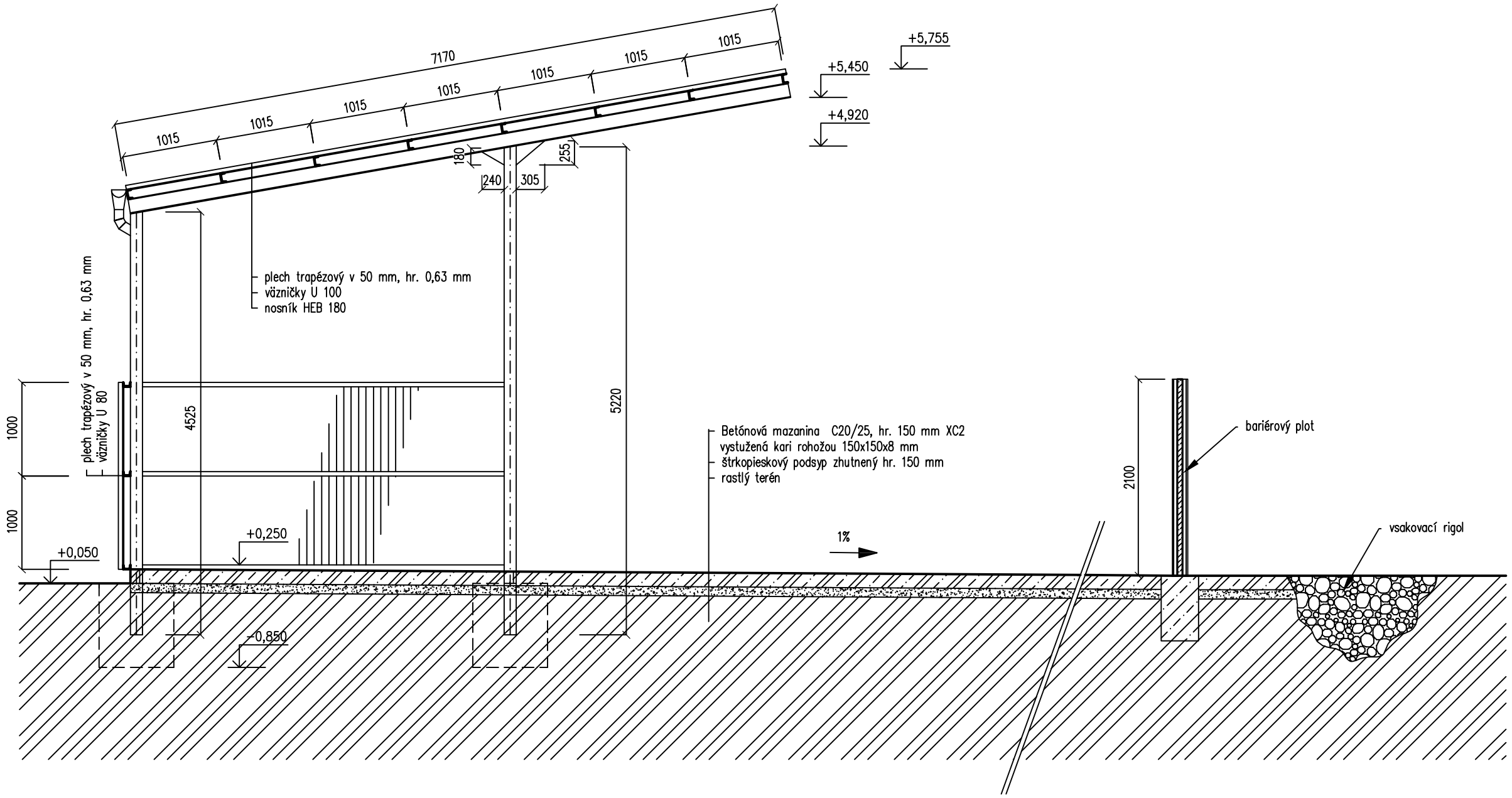

ZODP.PROJEKTANT	VYPRACOVAL		PROGRES TEAM PRIEMYSELNÁ 2 TRNAVA
Ing. Císar	Turanský		
INVESTOR: OÚ Vlčkovce			
OÚ: Vlčkovce	KRAJ: Trnavský		
NÁZOV STAVBY A LOKALITA: Vlčkovce **Zberný dvor Vlčkovce** SO 1 Prístrešok		FORMÁT:	2A4
		DÁTUM:	05/2016
		STUPEŇ:	PS
		Č.ZÁKAZKY:	2016/PS/839
PROFESIA: Stavebná časť		KÓTOVANÉ V:	MM
OBSAH: Rez A–A		MIERKA 1: 50	Č.VÝKRESU: 3

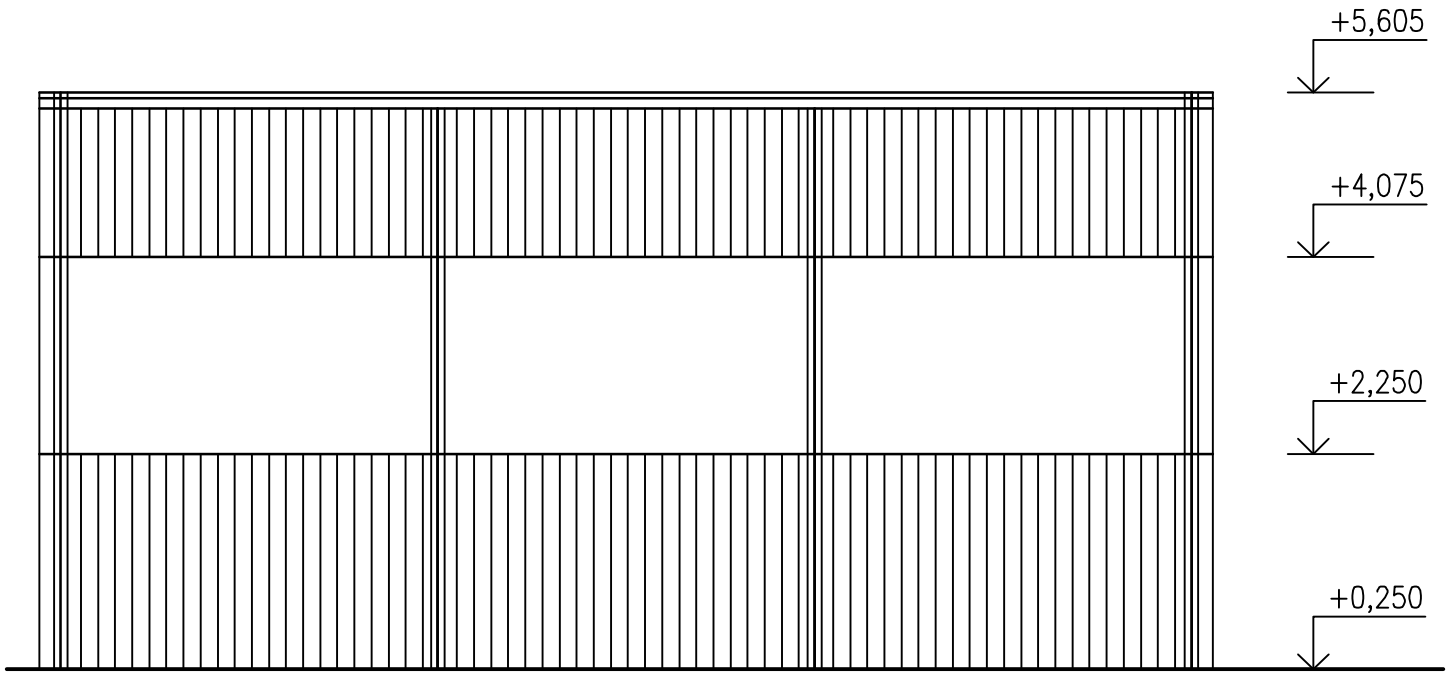

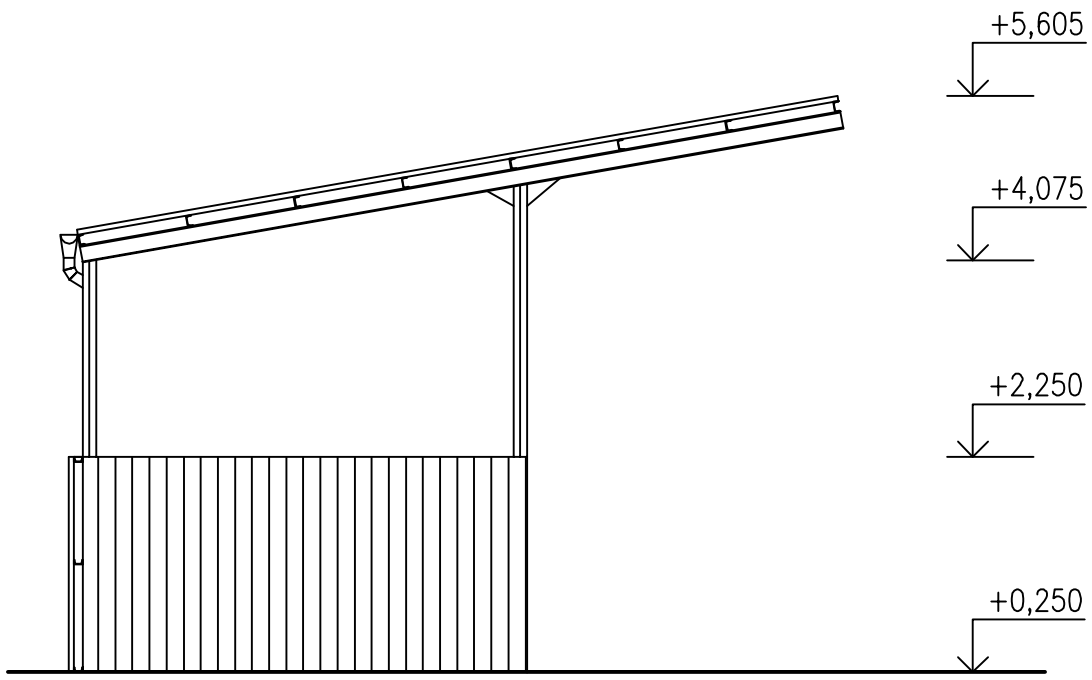

ZODP.PROJEKTANT	VYPRACOVAL	
Ing. Císar	Turanský	

INVESTOR: OÚ Vlčkovce

OÚ: Vlčkovce | KRAJ: Trnavský

PROGRES TEAM

PRIEMYSELNÁ 2
TRNAVA

NÁZOV STAVBY A LOKALITA: Vlčkovce

Zberný dvor Vlčkovce

SO 1 Prístrešok

PROFESIA: Stavebná časť

OBSAH: Pohľady

FORMÁT:	A4
DÁTUM:	05/2016
STUPEŇ:	PS
Č.ZÁKAZKY:	2016/PS/839
KÓTOVANÉ V:	MM
MIERKA 1: 100	Č.VÝKRESU: 4

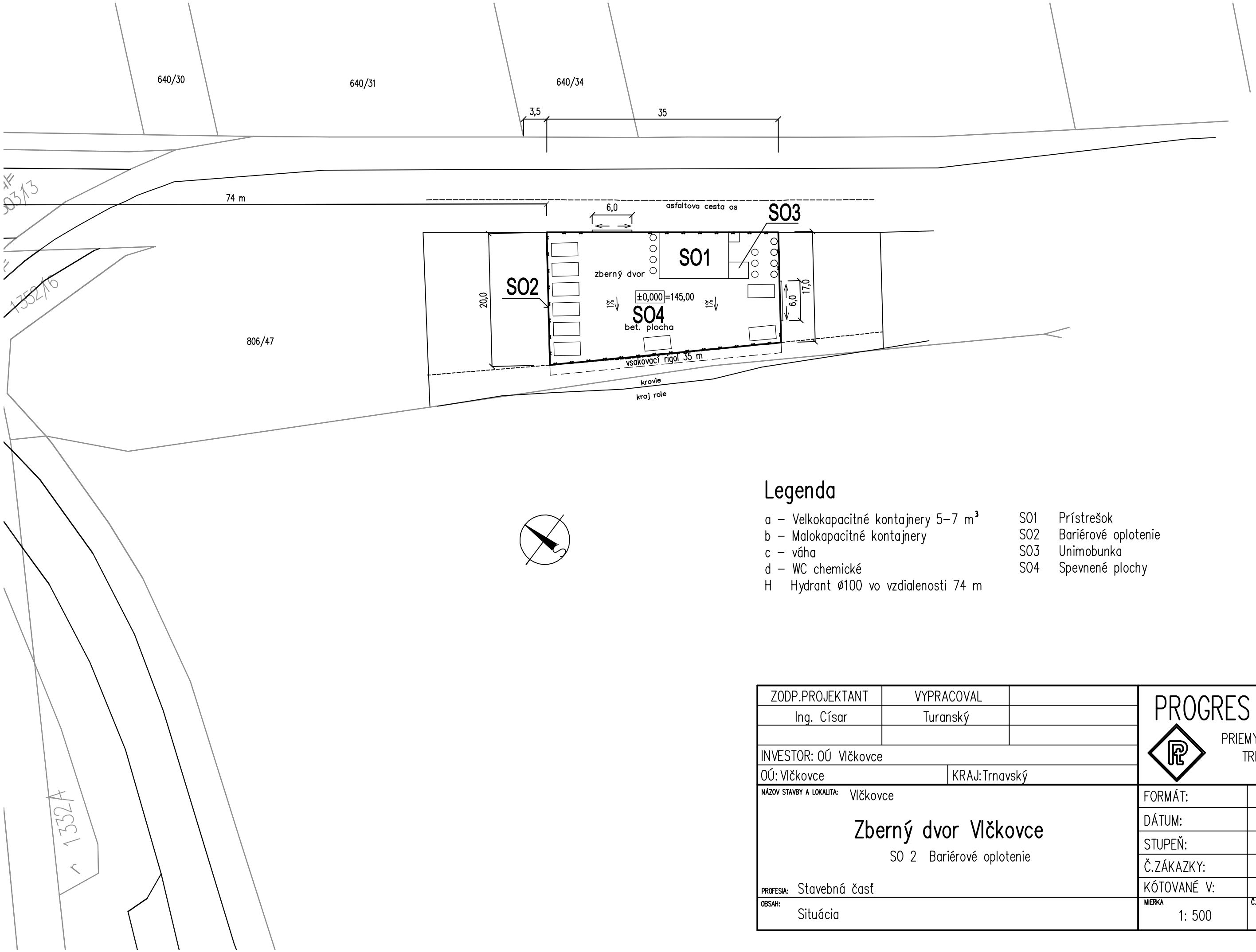

Legenda

a – Velkokapacitné kontajnery 5–7 m³
b – Malokapacitné kontajnery
c – váha
d – WC chemické
H Hydrant ø100 vo vzdialenosti 74 m

SO1 Prístrešok
SO2 Bariérové oplotenie
SO3 Unimobunka
SO4 Spevnené plochy

ZODP.PROJEKTANT	VYPRACOVAL	
Ing. Císar	Turanský	
INVESTOR: OÚ Vlčkovce		
OÚ: Vlčkovce	KRAJ: Trnavský	

PROGRES TEAM
PRIEMYSELNÁ 2
TRNAVA

NÁZOV STAVBY A LOKALITA: Vlčkovce

Zberný dvor Vlčkovce

SO 2 Bariérové oplotenie

PROFESIA: Stavebná časť

OBSAH: Situácia

FORMÁT:	2A4
DÁTUM:	05/2016
STUPEŇ:	PS
Č.ZÁKAZKY:	2016/PS/839
KÓTOVANÉ V:	MM
MIERKA 1: 500	Č.VÝKRESU: 1

Pôdorys

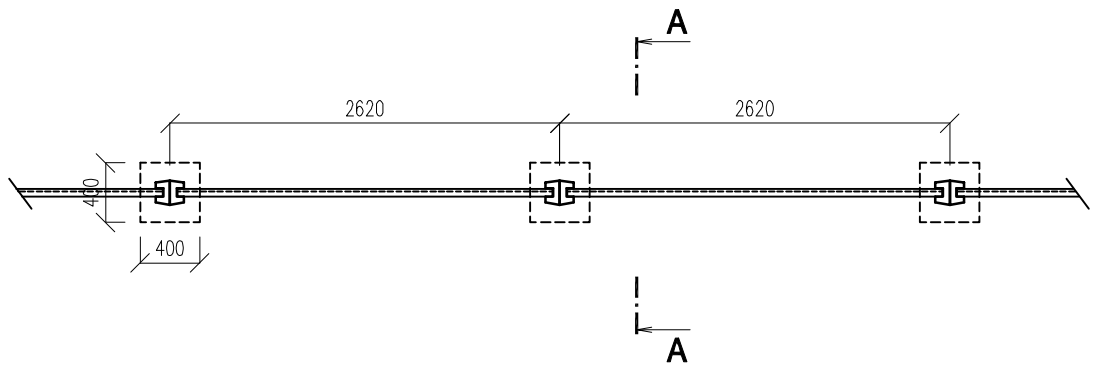

Rez A-A

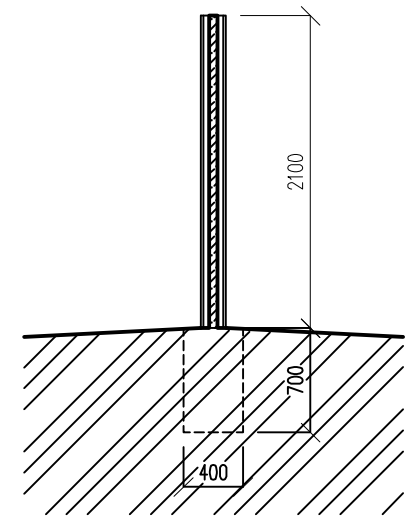

Pohľad

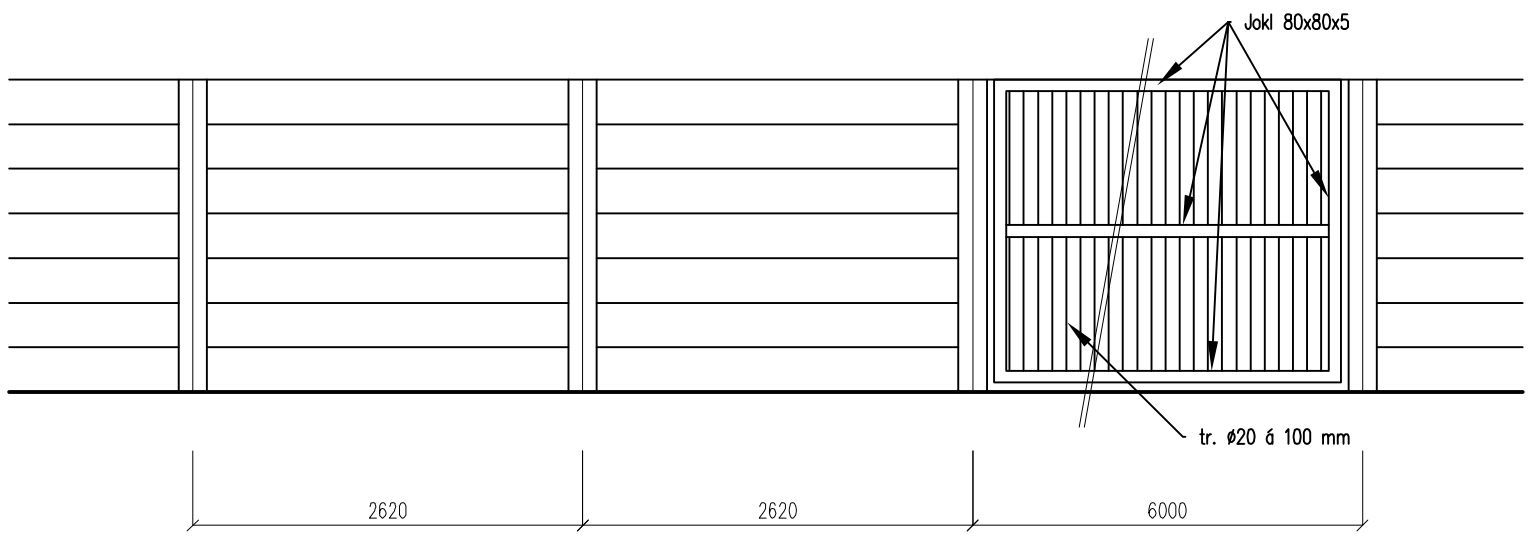

ZODP.PROJEKTANT	VYPRACOVAL		PROGRES TEAM PRIEMYSELNÁ 2 TRNAVA	
Ing. Císar	Turanský			
INVESTOR: OÚ Vlčkovce				
OÚ: Vlčkovce	KRAJ: Trnavský			
NÁZOV STAVBY A LOKALITA: Vlčkovce **Zberný dvor Vlčkovce** SO 2 Bariérové oplotenie			FORMÁT:	2A4
			DÁTUM:	05/2016
			STUPEŇ:	PS
			Č.ZÁKAZKY:	2016/PS/839
PROFESIA: Stavebná časť			KÓTOVANÉ V:	MM
OBSAH: Pôdorys, rez, pohlad			MIERKA 1: 50	Č.VÝKRESU: 2

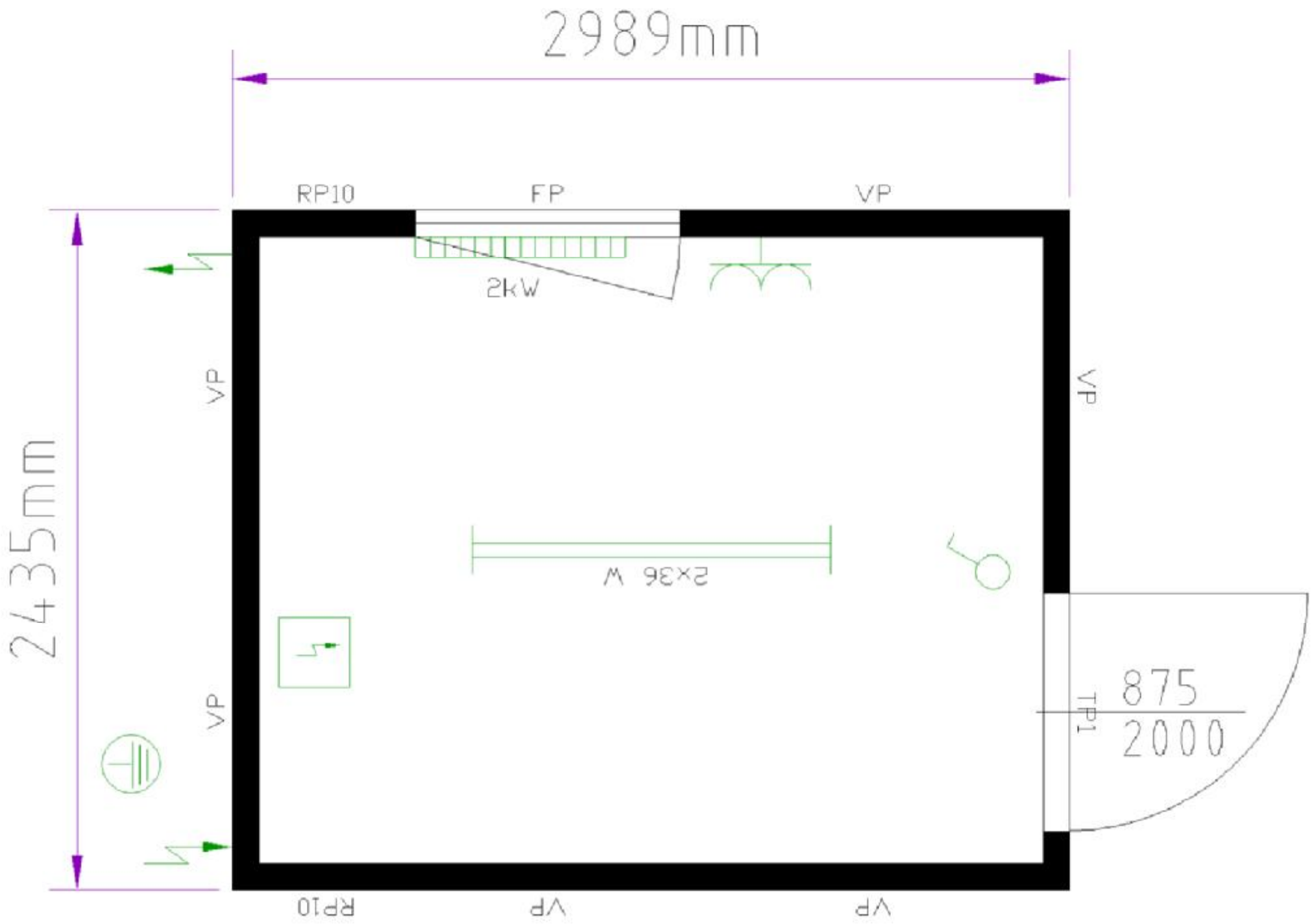

ZODP.PROJEKTANT	VYPRACOVAL		PROGRES TEAM
Ing. Císar	Turanský		PRIEMYSELNÁ 2 TRNAVA
INVESTOR: OÚ Vlčkovce			
OÚ: Vlčkovce	KRAJ: Trnavský		

NÁZOV STAVBY A LOKALITA: Vlčkovce	FORMÁT:	A4	
Zberný dvor Vlčkovce	DÁTUM:	05/2016	
SO 3 Unimobunka	STUPEŇ:	PS	
	Č.ZÁKAZKY:	2016/PS/839	
PROFESIA: Stavebná časť	KÓTOVANÉ V:	MM	
OBSAH: Pôdorys	MIERKA 1: 25	Č.VÝKRESU: 1	

ZODP.PROJEKTANT	VYPRACOVAL		PROGRES TEAM
Ing. Císar	Turanský		PRIEMYSELNÁ 2 TRNAVA
INVESTOR: OÚ Vlčkovce			
OÚ: Vlčkovce	KRAJ: Trnavský		

NÁZOV STAVBY A LOKALITA: Vlčkovce	FORMÁT:	A4	
Zberný dvor Vlčkovce	DÁTUM:	05/2016	
SO 3 Unimobunka	STUPEŇ:	PS	
	Č.ZÁKAZKY:	2016/PS/839	
PROFESIA: Stavebná časť	KÓTOVANÉ V:	MM	
OBSAH: Pohľad	MIERKA 1: 25	Č.VÝKRESU: 2	

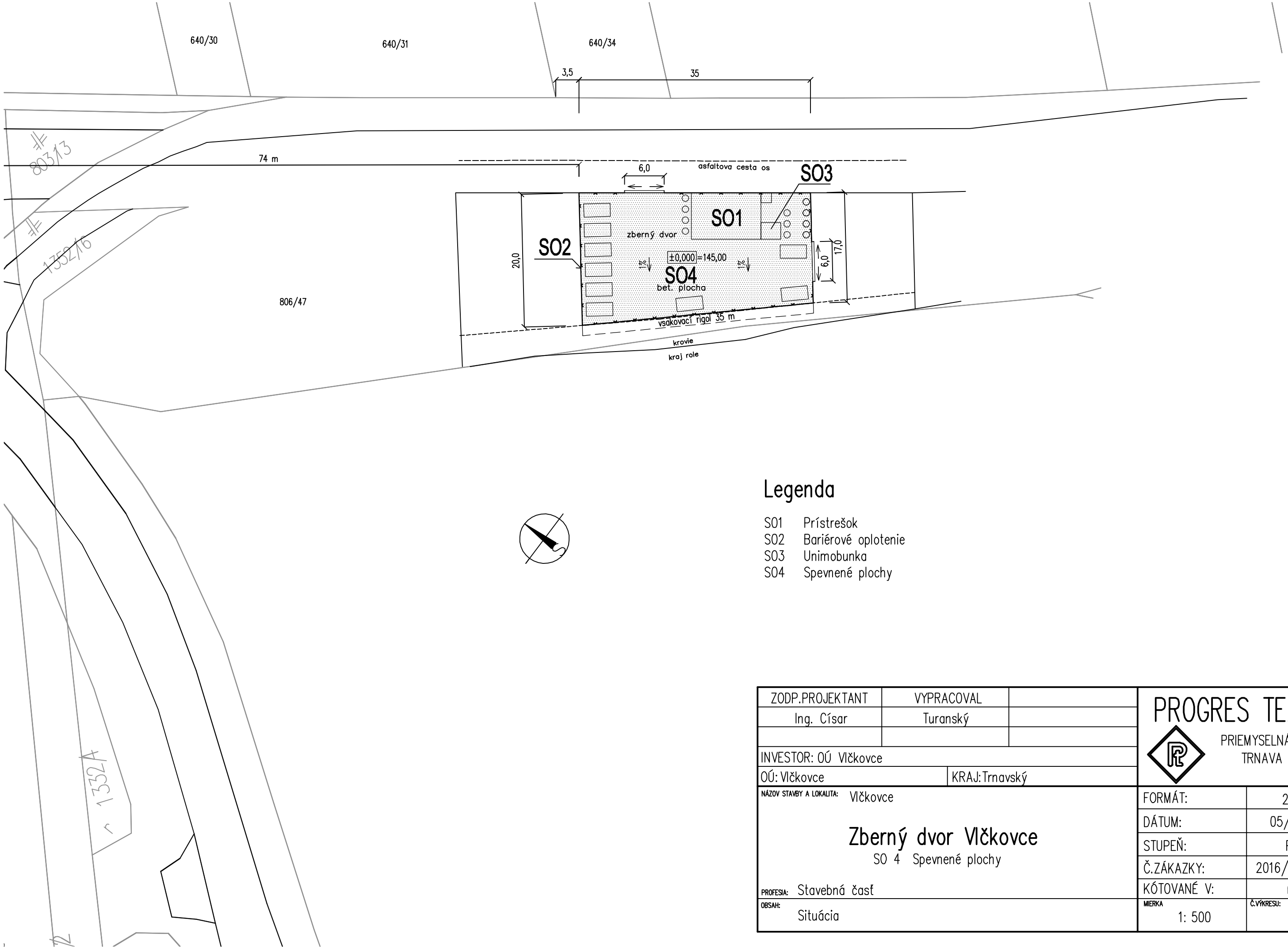

Legenda

SO1 Prístrešok
SO2 Bariérové oplotenie
SO3 Unimobunka
SO4 Spevnené plochy

ZODP.PROJEKTANT	VYPRACOVAL	
Ing. Císar	Turanský	
INVESTOR: OÚ Vlčkovce		
OÚ: Vlčkovce	KRAJ: Trnavský	

PROGRES TEAM
PRIEMYSELNÁ 2
TRNAVA

NÁZOV STAVBY A LOKALITA: Vlčkovce

Zberný dvor Vlčkovce

SO 4 Spevnené plochy

PROFESIA: Stavebná časť

OBSAH: Situácia

FORMÁT:	2A4
DÁTUM:	05/2016
STUPEŇ:	PS
Č.ZÁKAZKY:	2016/PS/839
KÓTOVANÉ V:	m
MIERKA 1: 500	Č.VÝKRESU: 1

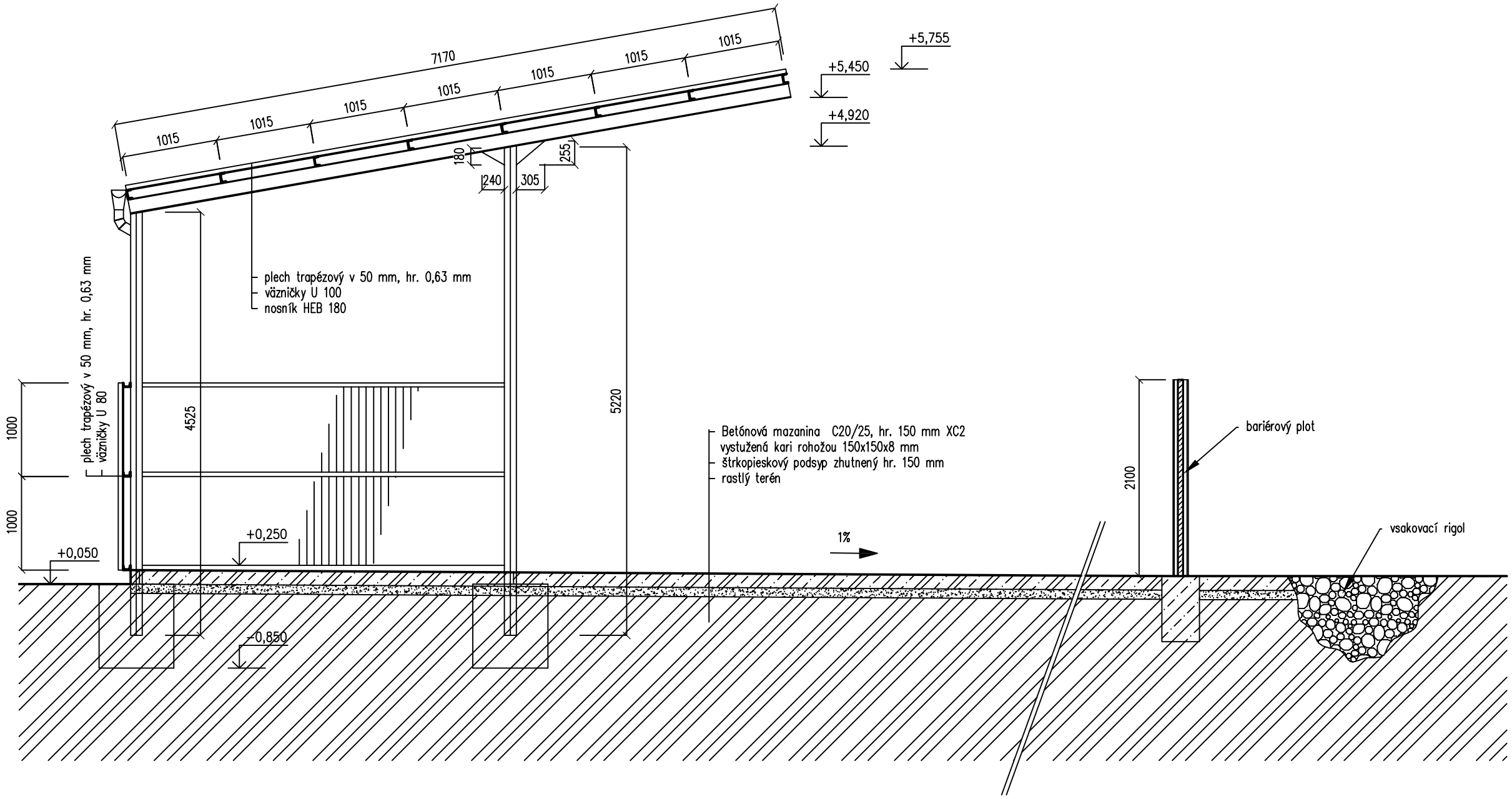

ZODP.PROJEKTANT	VYPRACOVAL		PROGRES TEAM
Ing. Císar	Turanský		PRIEMYSELNÁ 2 TRNAVA
INVESTOR: OÚ Vlčkovce			
OÚ: Vlčkovce	KRAJ: Trnavský		

NÁZOV STAVBY A LOKALITA: Vlčkovce Zberný dvor Vlčkovce SO 4 Spevnené plochy	FORMÁT:	2A4
	DÁTUM:	05/2016
	STUPEŇ:	PS
	Č.ZÁKAZKY:	2016/PS/839
PROFESIA: Stavebná časť	KÓTOVANÉ V:	MM
OBSAH: Priečny rez	MIERKA 1: 50	Č.VÝKRESU: 2

Pôdorys základov

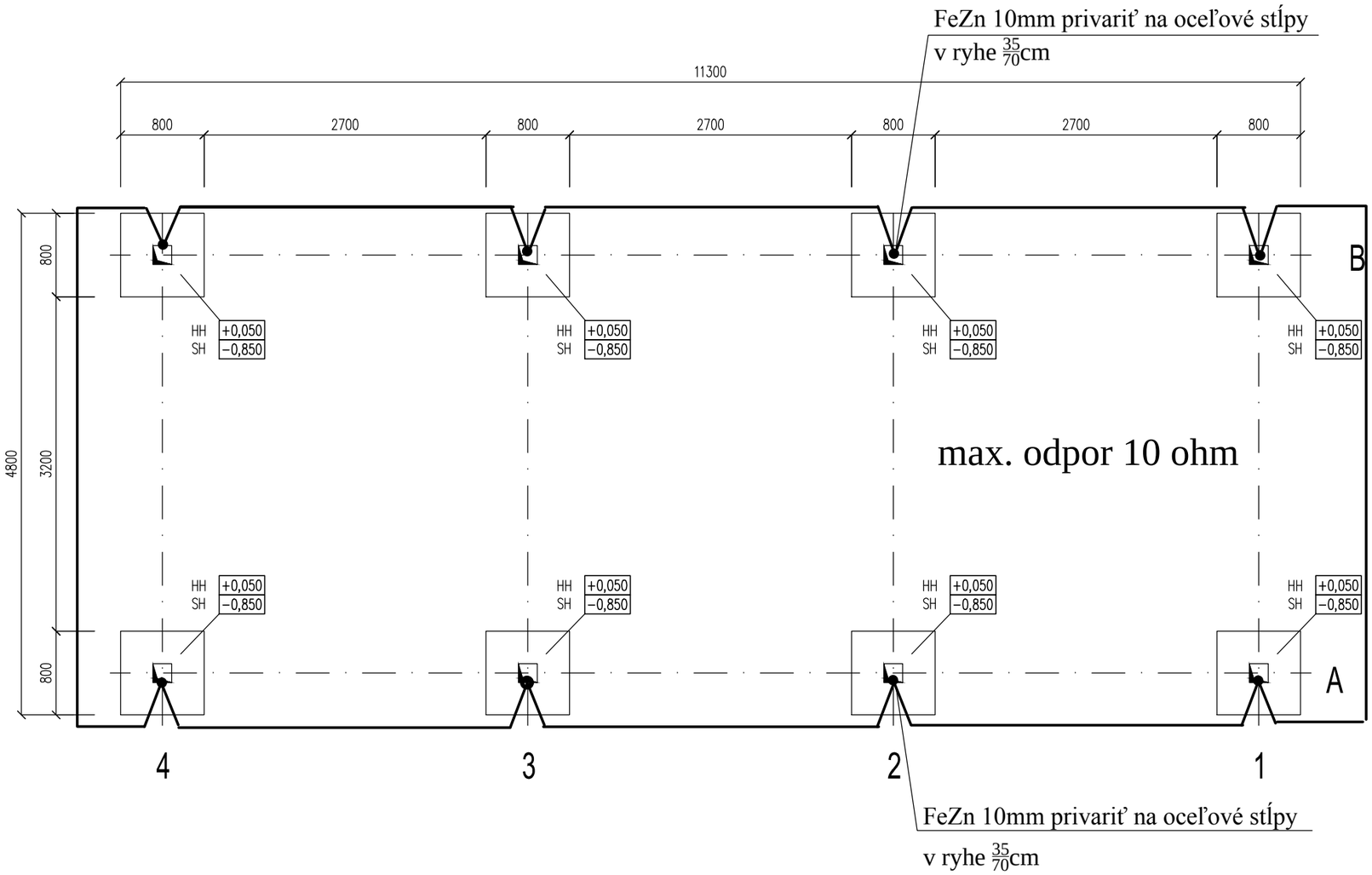

KONTROLOVAL	ZODP.PROJEKTANT:	VYPRACOVAL:		
	FRANKOVIČ	FRANKOVIČ		
INVESTOR: OU Vlčkovce			Zákazka č.:	
PROFESIA: Elektro			Dátum:	05.2016
NÁZOV A MIESTO STAVBY: Zberný dvor Vlčkovce SO1 Prístrešok			Mierka: 1:50	č.paré
			Stupeň: PPSP	
			Formát: 2xA4	
OBSAH VÝKRESU: Pôdorys -uzemnenie			Výkres č.: 1	

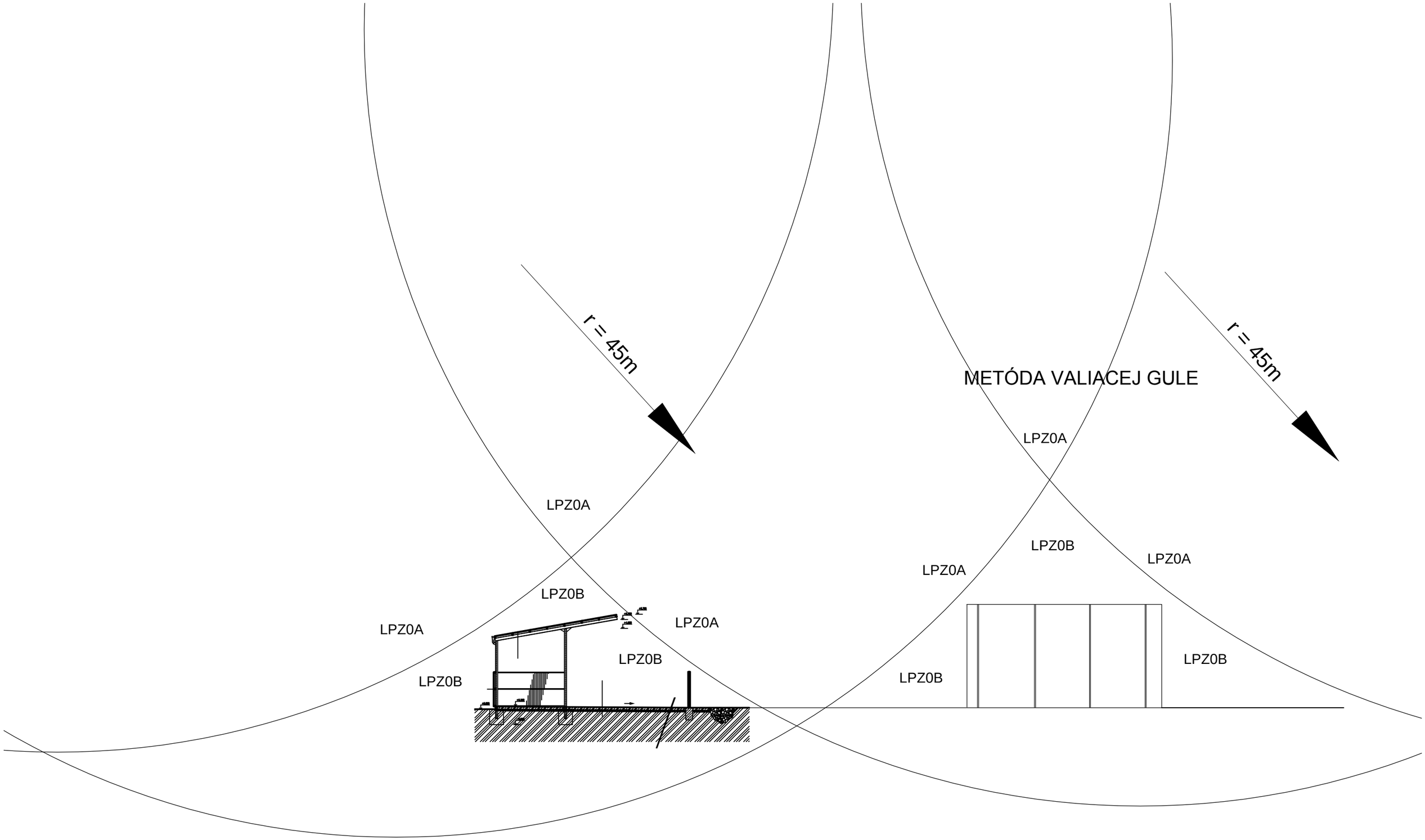

KONTROLOVAL	ZODP.PROJEKTANT:	VYPRACOVAL:		
	FRANKOVIČ	FRANKOVIČ		
INVESTOR: OU Vlčkovce			Zákazka č.:	
PROFESIA: Elektro			Dátum:	05.2016
NÁZOV A MIESTO STAVBY: Zberný dvor Vlčkovce SO1 Prístrešok			Mierka: 1:200	č.parč
			Stupeň: PPSP	
			Formát: 2xA4	
OBSAH VÝKRESU: Pohľady-bleskozvod			Výkres č.: 2	